b05
ACADEMY

Handleiding

bernette
SWISS DESIGN

Inhoudsopgave

BELANGRIJKE VEILIGHEIDSVOORSCHRIFTEN 5

Algemene aanwijzingen 8

1 My bernette 10

1.1 Overzicht machine 10
Overzicht voorkant 10
Overzicht bovenkant 11
Overzicht achterkant 12

1.2 Accessoires 12
Meegeleverde accessoires 12
Overzicht naaivoeten 13

1.3 Naald, garen, stof 15
Overzicht naalden 15
Naald-draad-verhouding 17
Voorbeeld van een naaldtype 17
Garenkeuze 18

2 Voorbereidingen 19

2.1 Aansluiten en inschakelen 19
Machine en pedaal aansluiten 19
Zet de machine aan 19
Snelheid met pedaal regelen 20

2.2 Garenkloshouder 20
Horizontale garenkloshouder 20
Tweede garenkloshouder 21

2.3 Vrije arm 21

2.4 Naaitafel met opbergvak voor accessoires 22

2.5 Transporteur omhoog-/omlaagzetten 22

2.6 Aanschuiftafel 22

2.7 Naald 23
Naald omhoog en omlaag zetten 23
Naald verwisselen 24
Naaldstand instellen 25

2.8 Naaivoet 25
Naaivoet omhoog en omlaag zetten 25
Naaivoet verwisselen 25
Naaivoetdruk instellen 27
Vingerbescherming bevestigen 27

2.9 Inrijgen 28
Inrijgen voorbereiden 28
Bovendraad inrijgen 29
Tweelingnaald inrijgen 32
Drielingnaald inrijgen 32
Onderdraad opspoelen 33
Onderdraad inrijgen. 35
Onderdraad omhooghalen 36

3 Creatief naaien 38

3.1 Steek selecteren 38

3.2 Steek bewerken 39
Steekbreedte instellen 39
Steeklengte instellen 39
Bovendraadspanning instellen 40
Balans instellen 40

3.3 Achteruitnaaien 41

3.4 Afhechten 42

3.5 Over dikke plaatsen naaien 42

3.6 Hoeken naaien 43

3.7 Stroeve stoffen naaien 43

4 Nuttige steken 44

4.1 Overzicht nuttige steken 44

4.2 Rechte steek 45

4.3 Rits inzetten 46

4.4 Blinde ritssluiting inzetten 47

4.5 Drievoudige rechte steek naaien 49

4.6 Drievoudige zigzagsteek naaien 50

4.7 Superstretch 50

4.8 Gestikte zigzag 50

4.9 Handmatig stoppen 51

4.10 Stofrand afwerken 52

4.11 Dubbele overlock naaien 53

4.12 Vari-overlock naaien 54

4.13 Randen smal doorstikken 54

4.14 Randen breed doorstikken 54

4.15 Stik de randen met behulp van de randgeleider door .55

4.16 Zoom 55

4.17 Smalle zoom naaien 56

4.18 Blindzoom naaien 57

4.19 Zichtbare zoom naaien 58

INHOUDSOPGAVE

4.20 Platte verbindingsnaad 58

4.21 Rijgsteek naaien 58

5 Decoratieve steken 59

5.1 Overzicht decoratieve steken 59

5.2 Steekdichtheid aanpassen 60

5.3 Rimpelsteken 60

Rimpelen 60

Smokwerk 60

5.4 Verbindingssteken 61

Verbindingsnaad met fagotsteek 61

Verbindingsnaad met dubbele overlocksteek 62

5.5 Randuiteinden 62

Schelpzoom met vari-overlocksteek 62

Schelpzoom met satijnsteek 63

6 Knoopsgaten 64

6.1 Overzicht knoopsgaten 64

6.2 Knoopsgaten markeren 64

6.3 Bepaal de lengte van het knoopsgat 64

6.4 Knoopsgat verstevigen 64

6.5 Proeflapje maken 65

6.6 Knoopsgat automatisch naaien 65

6.7 Knoopsgat openknippen 67

6.8 Knoop aanzetten 67

7 Quilten 68

7.1 Overzicht quiltsteken 68

7.2 Appliqueren 68

7.3 Quilten uit de vrije hand 68

7.4 Patchwork naaien 70

8 Onderhoud en reiniging 71

8.1 Transporteur reinigen 71

8.2 Spoelhuls reinigen 72

8.3 Olie de naaldstang 74

9 Storingen oplossen 75

10 Technische gegevens 77

11 Appendix 78

11.1 Steekoverzicht 78

Stekenoverzicht 78

Index 79

BELANGRIJKE VEILIGHEIDSVOORSCHRIFTEN

Bij het gebruik van uw machine dient u de gebruikelijke en navolgende veiligheidsvoorschriften in acht te nemen. Lees voor het gebruik van deze machine de handleiding zorgvuldig door.

GEVAAR

Neem de volgende instructies in acht om een elektrische schok te voorkomen.

- Laat de machine nooit onbeheerd staan wanneer deze nog op het elektriciteitsnet is aangesloten.
- Zet direct na gebruik en vóór reiniging de machine uit en haal de stekker uit het stopcontact.

Neem de volgende instructies in acht om letsel te voorkomen.

- Bekijk een ingeschakelde LED-lamp nooit direct met optische instrumenten (zoals een loep).
- Is de LED-lamp beschadigd of defect, laat deze dan bij een bernette vakhandel in de buurt controleren of repareren.
- Schakel de machine uit bij alle handelingen binnen het bereik van de naald.
- Sluit alle kappen voordat u de machine start.

WAARSCHUWING

Neem de volgende instructies in acht om brandwonden, brand, elektrische schokken of letsel te voorkomen.

Algemeen

- De machine mag alleen worden gebruikt voor de doeleinden die in de handleiding worden beschreven.

Werkomgeving

- Gebruik de machine nooit buiten.
- Gebruik de machine uitsluitend in droge ruimtes.
- Gebruik de machine niet in een vochtige omgeving.
- Gebruik de machine niet in ruimtes waar aerosolproducten (sprays) worden gebruikt.
- Gebruik de machine niet in ruimtes waar zuurstof wordt gebruikt.

Technische status

- Gebruik de machine niet wanneer deze vochtig is.

- Gebruik de machine niet wanneer deze niet naar behoren functioneert.
- Gebruik de machine niet wanneer een kabel of stekker beschadigd is.
- Gebruik de machine niet wanneer deze is gevallen of beschadigd of wanneer deze in het water is gevallen.
- Breng de machine wanneer deze beschadigd is of niet naar behoren functioneert, naar de dichtstbijzijnde bernette dealer voor controle of reparatie.
- Verwijder pluisjes, stof- en draadresten regelmatig uit de openingen.
- Gebruik de machine niet als de ventilatieopeningen zijn geblokkeerd.

Accessoires en verbruiksartikelen

- Gebruik uitsluitend accessoires die door de producent worden aanbevolen.
- Gebruik altijd een originele bernette steekplaat.
  Bij gebruik van een verkeerde steekplaat kan de naald breken.
- Gebruik alleen rechte naalden van goede kwaliteit.
  Bij gebruik van kromme of beschadigde naalden kan de naald breken.
- De machine is dubbel geïsoleerd.
  Gebruik uitsluitend originele reserveonderdelen. Houd u aan de aanwijzing voor het onderhoud van dubbel geïsoleerde producten.
- Gebruik voor het smeren van de machine uitsluitend door bernette aanbevolen olie.

Gebruiksdoel

- Kinderen jonger dan 8 jaar en mensen met een lichamelijke, sensorische of geestelijke beperking of met onvoldoende kennis of ervaring, mogen de machine in principe gebruiken, reinigen en onderhouden.
- Deze personen mogen de machine alleen gebruiken onder toezicht en met aanwijzingen over veilig gebruik van de machine en alleen wanneer ze de mogelijke risico's hebben begrepen.
- Kinderen mogen de machine niet als speelgoed gebruiken.
- Extra oplettendheid is geboden wanneer de machine door kinderen of in het bijzijn van kinderen wordt gebruikt.
- Gebruik de machine uitsluitend met het meegeleverde netsnoer.
- Het netsnoer voor de VS en Canada (netstekker NEMA 1-15) mag uitsluitend voor een netspanning van maximaal 150V naar aarde worden gebruikt.
- Als de machine wordt gebruikt in een ander land, moet u bij de bernette vakhandel een netsnoer kopen dat geschikt is voor dat land.
- Gebruik de machine uitsluitend met het meegeleverde pedaal van het type KD-2902/KD-1902.
- Steek geen voorwerpen in de openingen van de machine.

2024-07 NL 5020205.10A.05

- Zet geen voorwerpen op het pedaal.
- Geleid de stof voorzichtig tijdens het naaien. Wanneer u aan de stof trekt of deze duwt, kan de naald breken.
- Houd uw vingers op voldoende afstand van alle bewegende delen.
- Pas vooral op in de buurt van de naald.
- Til de machine alleen op aan de handgreep.
- Schakel de machine altijd uit bij alle handelingen binnen het bereik van de naald, zoals inrijgen of vervangen van de naald, inrijgen van de grijper of vervangen van de naaivoet.
- Zet hiervoor de hoofdschakelaar op "0".
- Schakel de machine altijd uit en haal de stekker van de machine uit het stopcontact wanneer u de machine smeert of andere reinigings- en onderhoudstaken uitvoert die in deze handleiding worden beschreven.
- Trek altijd aan de stekker om deze uit het stopcontact te halen. Trek nooit aan het snoer.

BEWAAR DE VEILIGHEIDSVOORSCHRIFTEN OP EEN VEILIGE PLAATS

Algemene aanwijzingen

Beschikbaarheid van de handleiding

De beknopte handleiding is onderdeel van de machine.

- Bewaar de beknopte handleiding op een geschikte plaats in de buurt van de machine en houd deze onder handbereik.
- De nieuwste versie van de uiitgebreide bedieningshandleiding kunt u downloaden van www.bernette.com.
- Wanneer u de machine aan iemand anders doorgeeft, geef dan ook de beknopte handleiding mee.

Doelmatig gebruik

Uw bernette machine is voor particulier huishoudelijk gebruik ontwikkeld en geproduceerd. De machine dient om stoffen en ander materiaal te verwerken, zoals in deze handleiding beschreven. Elke andere toepassing geldt als niet doelmatig. BERNINA is niet aansprakelijk voor gevolgen van niet-doelmatig gebruik.

Uitvoering en leveringspakket

In deze handleiding worden ter verduidelijking afbeeldingen gebruikt. De machines en accessoires in deze afbeeldingen komen mogelijkerwijs niet met het leveringspakket van uw machine overeen. De meegeleverde accessoires kunnen per land verschillen. Vermelde of afgebeelde accessoires die niet zijn meegeleverd, zijn als optionele accessoires bij een bernette dealer verkrijgbaar. Meer accessoires vindt u op www.bernette.com.

Om technische redenen en ter verbetering van het product kunnen te allen tijde zonder vooraankondiging wijzigingen met betrekking tot de uitvoering en uitrusting van de machine of de accessoires worden doorgevoerd.

Onderhoud dubbel geïsoleerde producten

Een dubbel geïsoleerd product is van twee isoleereenheden in plaats van een aarding voorzien. Een dubbel geïsoleerd product bevat geen aardingsmiddel en dit dient ook niet te worden gebruikt. Het onderhoud van een dubbel geïsoleerd product vereist grote zorgvuldigheid en een uitstekende kennis van het systeem en mag derhalve alleen door bevoegd personeel worden uitgevoerd. Voor service en reparatie mogen uitsluitend originele onderdelen worden gebruikt. Een dubbel geïsoleerd product is op de volgende wijze gekenmerkt: «Dubbele isolering» of «dubbel geïsoleerd».

Het symbool kan eveneens aangeven, dat een product dubbel geïsoleerd is.

Milieubescherming

BERNINA International AG neemt zijn plichten omtrent milieubescherming waar. Wij streven ernaar onze producten zodanig te vervaardigen dat het milieu wordt ontzien.

De machine is voorzien van het symbool van een doorgestreepte afvalbak. Dit betekent dat de machine niet bij het huishoudelijk afval mag worden gedeponeerd wanneer deze niet meer wordt gebruikt. Incorrecte afvoer kan ertoe leiden dat gevaarlijke stoffen in het grondwater terechtkomen en zo onze voedselketen binnendringen en als gevolg daarvan onze gezondheid schaden.

De machine moet gratis worden ingeleverd bij een nabijgelegen WEEE-verzamelpunt of op een recyclingpunt voor hergebruik van de machine. Informatie over verzamelpunten kunt u bij uw gemeente opvragen. Bij aankoop van een nieuwe machine is de dealer verplicht de oude machine gratis terug te nemen en vakkundig en verantwoord af te voeren.

Indien de machine persoonlijke gegevens bevat, bent u zelf verantwoordelijk deze voor teruggave van de machine te verwijderen.

2024-07 NL 5020205.10A.05

Symboolverklaring

⚠ GEVAAR	Kenmerkt een gevaar met een hoog risico, dat overlijden of zwaar letsel veroorzaakt, indien dit niet wordt vermeden.
⚠ WAARSCHUWING	Kenmerkt een gevaar met een gemiddeld risico, dat overlijden of zwaar letsel kan veroorzaken, indien dit niet wordt vermeden.
⚠ VOORZICHTIG	Kenmerkt een gevaar met een gering risico, dat licht of middelzwaar letsel kan veroorzaken, indien dit niet wordt vermeden.
LET OP	Kenmerkt een gevaar, dat materiële schade kan veroorzaken, indien dit niet wordt vermeden.
	Tips van BERNINA-naaiexperts.

1 My bernette

1.1 Overzicht machine

Overzicht voorkant

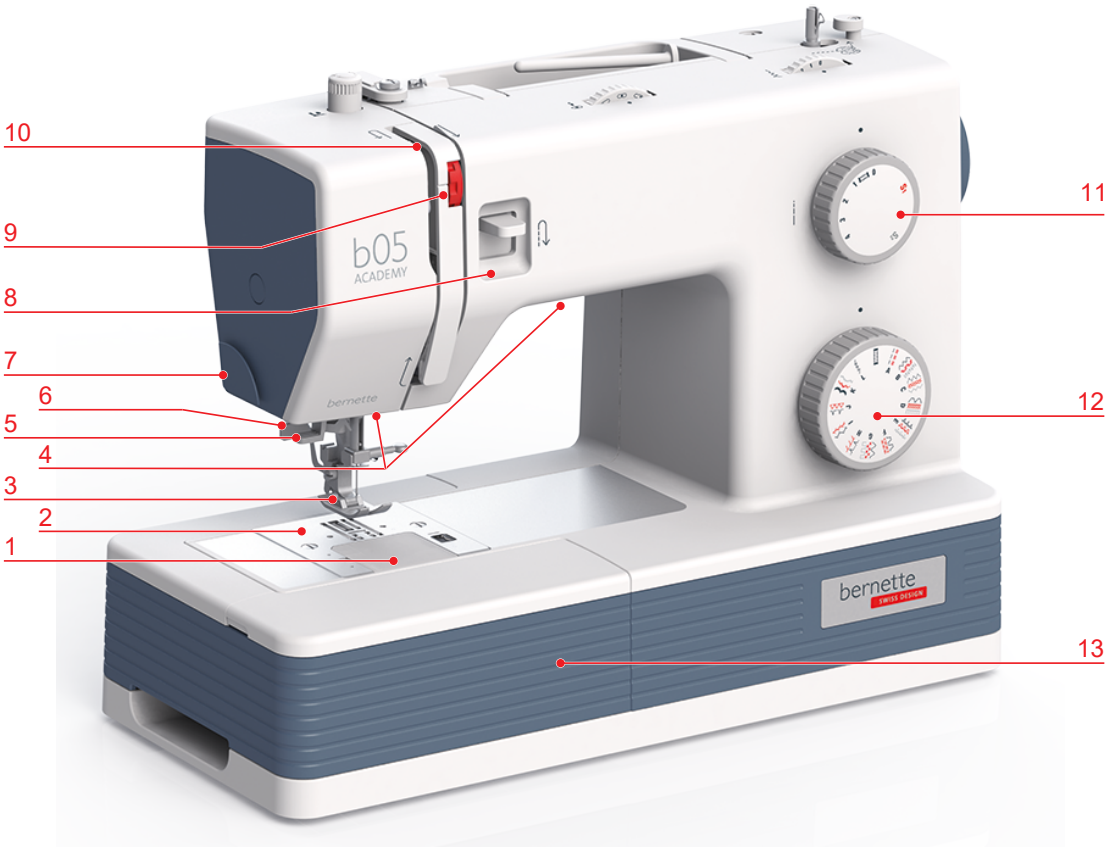

1	Spoelafdekking	8	Achteruitnaaihendel
2	Steekplaat	9	Instelwieltje voor draadspanning
3	Naaivoet	10	Draadhevel
4	Naaiverlichting	11	Knop voor steeklengte
5	Naaldinrijger	12	Knop voor steekselectie
6	Knoopsgathendel	13	Naaitafel en accessoirebox
7	Draadafsnijder		

2024-07 NL 5020205.10A.05

Accessoirebox

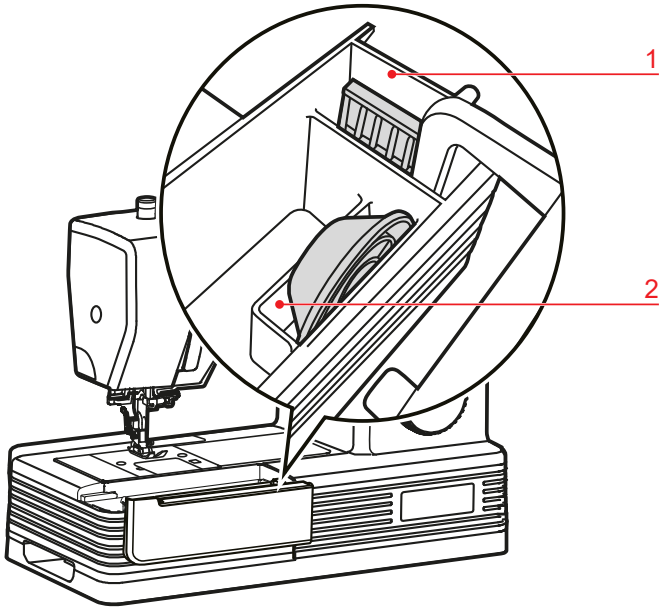

1 Vak voor naaldenset

2 Vak voor garengeleidingsschijf

Overzicht bovenkant

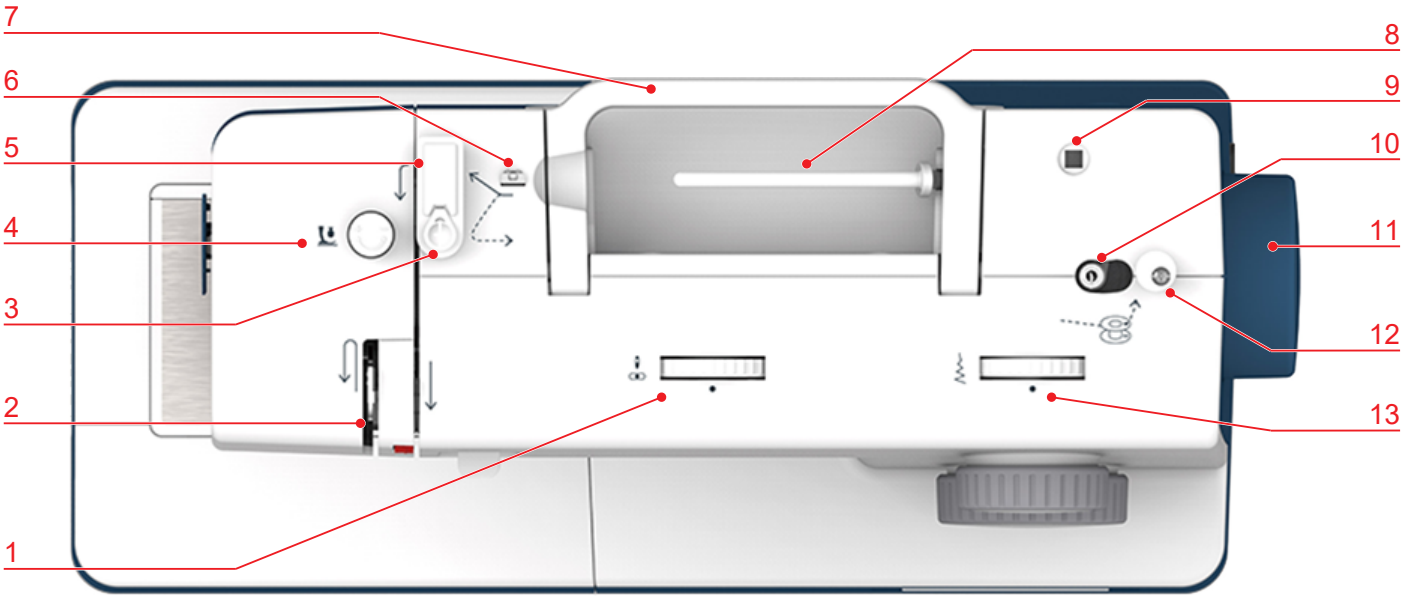

1 Instelwieltje voor naaldstand
2 Draadhevel
3 Spoelvoorspanning
4 Instelknop voor naaivoetdruk
5 Draadvoorspanning
6 Draadgeleider
7 Draagbeugel
8 Garenkloshouder
9 Opening, extra garenkloshouder
10 Spoelsysteem
11 Handwiel
12 Stopper spoelsysteem
13 Instelwieltje voor steekbreedte

Overzicht achterkant

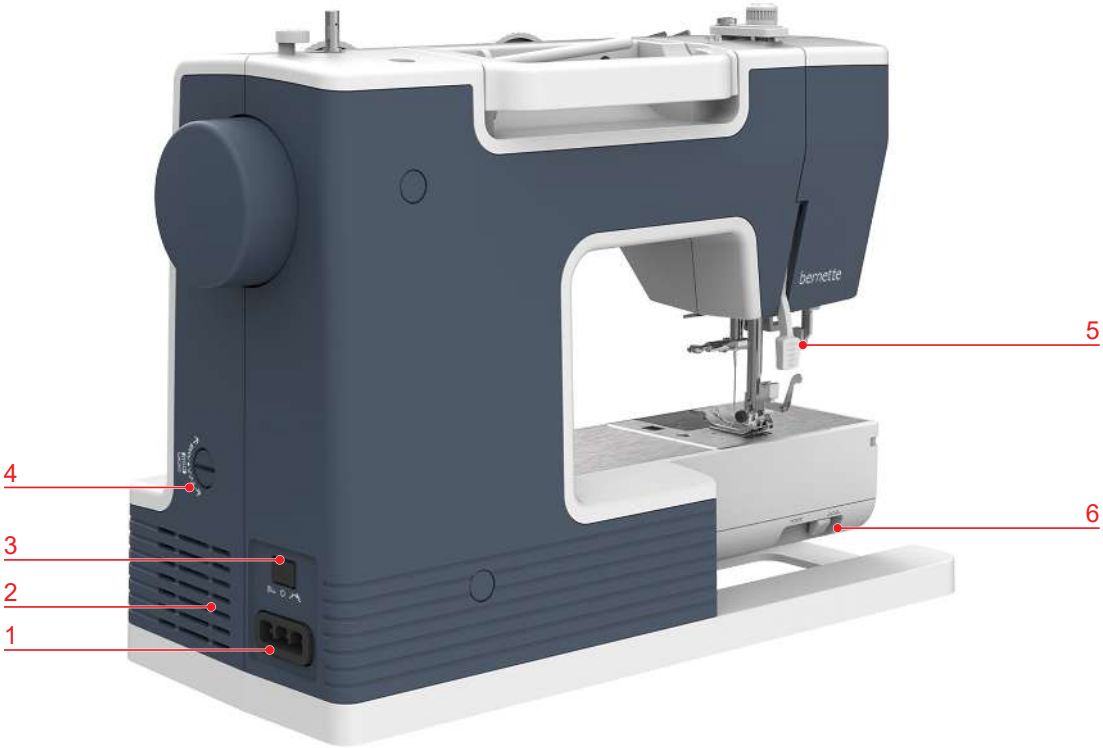

1	Aansluiting voor netsnoer/pedaal	4	Instelwieltje voor balans
2	Ventilatie-openingen	5	Naaivoethendel
3	Hoofdschakelaar met snelheidsregelaar	6	Transporteurhendel

1.2 Accessoires

Meegeleverde accessoires

Meer accessoires vindt u op www.mybernette.com/accessories.

Afbeelding	Naam	Afbeelding	Naam
	Spoel (3x)		Tweede garenkloshouder
	Spoelnetje		Pedaal met netsnoer
	Assortiment naalden		Randgeleider
	Kwastje en tornmesje		Oliespuitje

2024-07 NL 5020205.10A.05

Afbeelding	Naam	Afbeelding	Naam
	Garengeleidingsschijf, groot (1x)		Vilten plaatje
	Garengeleidingsschijf, klein (1x)		Schroevendraaier
	Nivelleerplaatjes		Vingerbescherming
	Aanschuiftafel		

Overzicht naaivoeten

Afbeelding	Naam	Toepassing
	Zigzagvoet	Voor het naaien van diverse nuttige en decoratieve steken en voor het naaien van zomen.
	Ritsvoet	Voor het inzetten van ritssluitingen.
	Knoopsgatenvoet	Voor het naaien van knoopsgaten met en zonder vuldraden.
	Blindzoomvoet	Voor het naaien van blindzomen
	Overlockvoet	Voor het naaien van overlocksteken en het afwerken van stofranden.

Afbeelding	Naam	Toepassing
	Ritsvoet voor onzichtbare ritssluitingen	Voor het onzichtbaar inzetten van ritssluitingen.
	Stop-/borduurvoet	Voor borduren, stoppen en quilten uit de vrije hand.
	Knoopaanzetvoet	Voor het aanzetten van knopen van diverse afmetingen met 2 of 4 gaatjes.
	Zoomvoet	Voor het naaien van twee keer omgeslagen zomen.
	Open transparante borduurvoet	Voor het naaien van cordonnaden, applicaties en decoratieve steken.
	Zigzagvoet met glijzool	Voor het naaien van diverse nuttig en decoratieve steken. Voor het zomen van stroef materiaal, zoals leer, kunststof, vinyl en dergelijke.
	Smalle kantvoet	Voor het doorstikken van randen, zomen en plooien. Voor het naaien van parallel aan een rand lopende naden en zomen. Voor het vastnaaien van kant of banden.

2024-07 NL 5020205.10A.05

1.3 Naald, garen, stof

In de loop ter tijd raakt een naald versleten. Deze moet daarom regelmatig worden verwisseld. Voor een perfecte steek is een onberispelijke naaldpunt noodzakelijk. In het algemeen geldt: Hoe dunner een stof, des te dunner moet ook de naald zijn. De afgebeelde naalden zijn afhankelijk van de machine inbegrepen of als optionele accessoires verkrijgbaar.

- Naalddikte 70, 75: voor dunne stoffen.
- Naalddikte 80, 90: voor middelzware stoffen.
- Naalddikte 100, 110: voor zware stoffen.

Overzicht naalden

Afbeelding	Naaldsoort	Naaldaanduiding	Toepassing
☒	Universele naald 130/705 H 70-110	Met licht afgeronde punt.	Voor geweven stoffen (licht, middel, zwaar), gebreide stoffen, leer, vinyl, jeans/denim. Voor natuurlijke en synthetische stoffen.
	Stretchnaald 130/705 H-S 75/11 – 90/14	Met middelgrote ronde punt.	Voor gebreide stoffen (jersey, tricot, gebreid/ elastisch materiaal). Voor algemeen naaien, knopen aanzetten en knoopsgaten, ritsen, zomen en doorstikken, decoratief naaien, borduren.
	Jersey-/borduurnaald 130/705 H-J SU	Met slanke, spitse punt.	Voor geweven stoffen (licht, middel, zwaar), leer, jeans/denim.
	Jeansnaald 130/705 H-J 80/12 – 110/18	Met slanke, spitse punt.	Voor geweven stoffen (licht, middel, zwaar), leer, jeans/denim. Voor algemeen naaien, knopen aanzetten en knoopsgaten, ritsen, zomen en doorstikken, decoratief naaien, borduren, patchwork.
	Leernaald 130/705 H LR 90/14, 100/16	Met snijpunt.	Voor leer, kunstleer en vergelijkbaar materiaal. Voor ritssluitingen, zomen en doorstikken, moeilijk glijdend materiaal.
	Microtexnaald 130/705 H-M 70-110	Met zeer slanke, spitse punt.	Voor geweven stoffen (licht, middel, zwaar), kunststof, stroef materiaal zoals zijde,microvezels, vinyl en materiaal met een coating.
	Quiltnaald 130/705 H-Q 75/11 – 90/14	Met zeer spitse, slanke, licht afgeronde punt.	Voor geweven stoffen (licht, middel, zwaar). Voor decoratief naaien, patchwork, quilten. Voor stikken/doorstikken, bijvoorbeeld quilten en patchwork.

Afbeelding	Naaldsoort	Naaldaanduiding	Toepassing
	Borduurnaald 130/705 H-E 75/11 – 90/14	Met een kleinere ronde punt, breed oog en bredere garengroef.	Voor geweven stoffen (licht, middel, zwaar), gebreide stoffen. Voor dikkere garens. Voor algemeen naaien, knopen aanzetten en knoopsgaten, ritsen, zomen en doorstikken, decoratief naaien, borduren.
	Naald voor fijn materiaal 130/705 H SES 70/10 – 90/14	Met een kleinere ronde punt.	Voor fijn, kwetsbaar materiaal zoals fluweel. Voor algemeen naaien, knopen aanzetten en knoopsgaten, ritsen, zomen en doorstikken, decoratief naaien, borduren, patchwork, quilten.
	Metafilnaald 130/705 H METAFIL 80/12	Met middelgrote ronde punt en 2 mm lang oog.	Voor geweven stoffen (licht, middel, zwaar), gebreide stoffen. Voor het verwerken van speciaal garen en garen met effect, vooral voor metallic garen. Voor naaiprojecten met metallic garen.Voor afzomen en doorstikken, decoratief naaien en borduren.
	Topstitch-naald 130/705 H-N 80/12 – 100/16	Met middelgrote ronde punt en 2 mm lang oog.	Voor geweven stoffen (licht, middel, zwaar). Voor afzomen en doorstikken, decoratief naaien en borduren.Voor sier- en stikwerk met meerdere garens en ook voor naborduren
	Ajournaald 130/705 H-M WI	Met zeer slanke, spitse punt.	Voor geweven stoffen (licht, middel, zwaar), kunststof, stroef materiaal zoals zijde,microvezels, vinyl en materiaal met een coating.
	Universele tweelingnaald 130/705 H ZWI 70-100	Naaldafstand: 1,0/ 1,6/ 2,0/ 2,5/ 3,0/ 4,0/ 6,0/ 8,0	Voor zichtbare zomen in rekbare stoffen; biezen,decoratief naaiwerk.
	Stretch-tweelingnaald 130/705 H-S ZWI 75	Naaldafstand: 2,5/ 4,0	Voor zichtbare zomen in rekbare stoffen; biezen,decoratief naaiwerk.
	Ajour-tweelingnaald 130/705 H ZWIHO 100	Naaldafstand: 2,5	Voor speciale effecten bij ajourborduurwerk.
	Universele drielingnaald 130/705 H DRI 80	Naaldafstand: 3,0	Voor het maken van een effect met drievoudige rijen met steken of voor decoratieve effecten.

2024-07 NL 5020205.10A.05

Naald-draad-verhouding

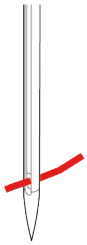	De verhouding van de naald en het garen is correct als de draad tijdens het naaien precies in de lange gleuf van de naald ligt. Het garen kan optimaal worden genaaid.
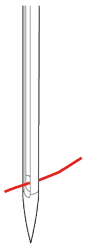	De draad kan breken en er kunnen steekfouten ontstaan als de draad te los in de gleuf en het oog van de naald ligt.
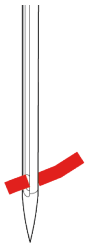	De draad kan breken of klemraken als hij langs de rand van de gleuf schuurt en niet optimaal door het oog van de naald glijdt.

Voorbeeld van een naaldtype

Het voor huishoudnaaimachines gebruikelijke 130/705-systeem wordt aan de hand van de volgende afbeelding van een jersey-/stretchnaald uitgelegd.

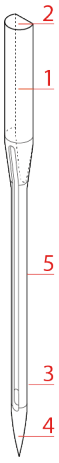	**130/705 H-S/70** **130** = Schachtlengte (1) **705** = Platte schacht (2) **H** = Holle kegel (3) **S** = Naaldpunt (hier gemiddelde ronde punt) (4) **70**= Naalddikte 0.7 mm (5)

Garenkeuze

Voor een perfect naairesultaat zijn de kwaliteit van naald, draad en stof van doorslaggevend belang.

We adviseren het gebruik van kwalitatief hoogwaardige garens, om goede naairesultaten te bereiken.

- Katoengarens hebben de voordelen van een natuurvezel en zijn daarom zeer geschikt voor het naaien van katoenen stoffen.
- Gemerceriseerde katoengarens hebben een lichte glans en hun eigenschappen veranderen niet door het wassen.
- Polyestergarens onderscheiden zich door hun grote sterkte en zijn zeer lichtecht.
- Polyestergarens zijn elastischer dan katoengarens en zijn geschikt voor toepassingen, waar een sterke en rekbare naad gewenst is.
- Rayon-/viscosegarens hebben de voordelen van een natuurvezel en onderscheiden zich door een sterke glans.
- Rayon-/viscosegarens zijn met name geschikt voor siersteken en geven deze een mooier effect.

2024-07 NL 5020205.10A.05

2 Voorbereidingen

2.1 Aansluiten en inschakelen

Machine en pedaal aansluiten

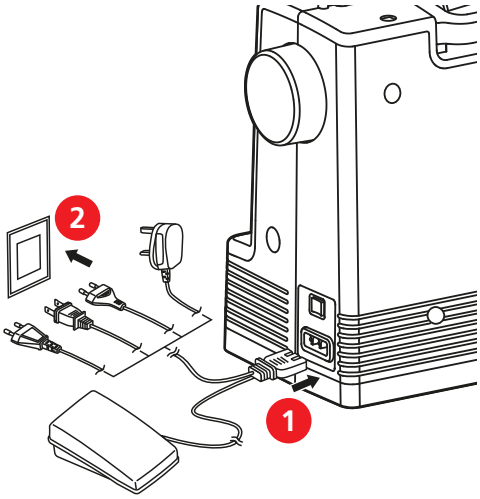

> Steek de apparaatstekker (1) van de pedaalkabel/het netsnoer in de aansluiting voor het pedaal/netsnoer.
> Steek de netstekker (2) van de pedaalkabel/het netsnoer in het stopcontact.

Aansluiting netsnoer (alleen VS/Canada)

De machine heeft een gepoolde stekker (één pin is breder dan de andere). Om het risico van een elektrische schok te verminderen, kan de stekker maar op één manier in het stopcontact worden gestoken. Als de stekker niet in het stopcontact past, moet de stekker worden omgedraaid. Past de stekker ook dan niet, laat dan door een elektricien een geschikt stopcontact monteren. De stekker mag nooit worden aangepast.

Zet de machine aan

De hoofdschakelaar heeft twee standen:

- Snel naaien.
- Langzaam naaien.

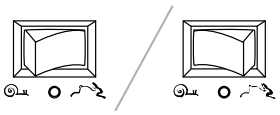

> Zet om snel te naaien de hoofdschakelaar op het symbool .
  – De maximale naaisnelheid bedraagt 1100 steken per minuut.
> Zet om langzaam te naaien de hoofdschakelaar op het symbool .
  – De maximale naaisnelheid bedraagt 650 steken per minuut.

Snelheid met pedaal regelen

De naaisnelheid kan met het pedaal tot de maximaal mogelijke snelheid traploos worden aangepast.

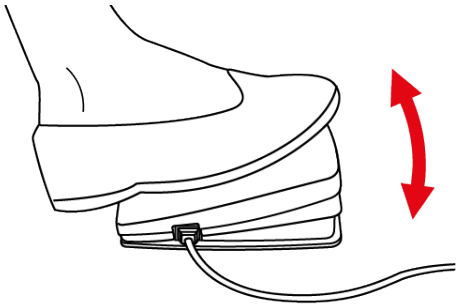

> Druk voorzichtig op het pedaal om de machine te starten.
> Druk het pedaal verder in om sneller te naaien.
> Laat het pedaal los om de machine stil te zetten.

2.2 Garenkloshouder

Horizontale garenkloshouder

Garenklos en garengeleidingsschijf bevestigen

De garengeleidingsschijf zorgt ervoor, dat het garen gelijkmatig van de klos loopt.

> Zet de garenklos op de garenkloshouder.
> Zet de passende garengeleidingsschijf zodanig op de garenklos, dat er geen ruimte tussen de garengeleidingsschijf en de garenklos zit.

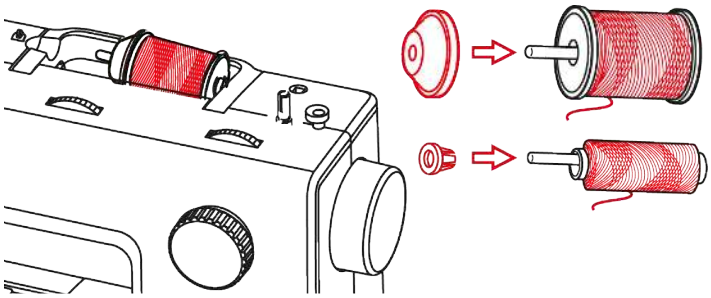

Klossennetje gebruiken

Door het garenklosnetje blijft het garen goed op de klos zitten en wordt voorkomen dat het garen in de war raakt of breekt.

Het garenklosnetje wordt alleen gebruikt bij een liggende garenkloshouder.

> Schuif het garenklosnetje over de garenklos. Zorg ervoor dat het garenklosnetje niet van de garenklos rolt, bijvoorbeeld door het garenklosnetje dubbel over de garenklos te schuiven of een deel van het netje achter in de garenklos te steken.

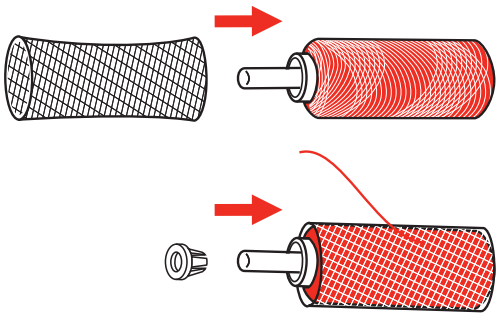

Tweede garenkloshouder

Tweede garenkloshouder plaatsen

De tweede garenkloshouder is nodig bij het naaien met meerdere garens of bij het opspoelen van de onderdraad.

> Zet de tweede garenkloshouder in de uitsparing voor accessoires boven op de naaimachine.

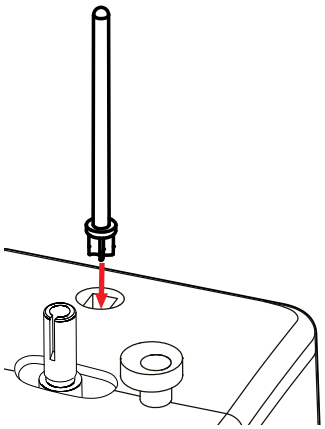

Garenklos bevestigen

> Zet het vilten plaatje op de garenkloshouder.
  – Met het vilten plaatje wordt voorkomen dat het garen in de garenkloshouder verwikkeld raakt.

> Zet de garenklos op de garenkloshouder.

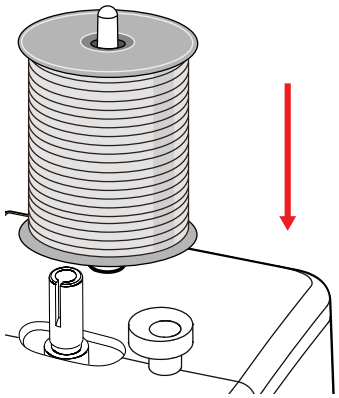

2.3 Vrije arm

Het bernette b05 heeft een stevig geconstrueerde vrije arm die rechts van de naald voldoende ruimte overlaat voor grote projecten.

2.4 Naaitafel met opbergvak voor accessoires

In de naaitafel bevindt zich een opbergvak voor accessoires.

> Trek de naaitafel aan de greep (1) naar links weg om deze te verwijderen.

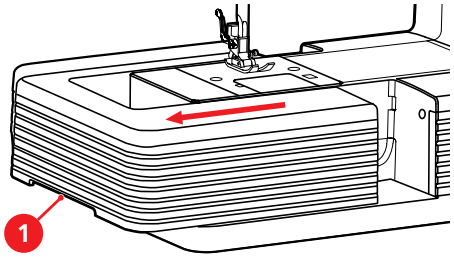

> Open het opbergvak voor accessoires door het deksel bij de greepgleuf vast te houden en naar voren te draaien.

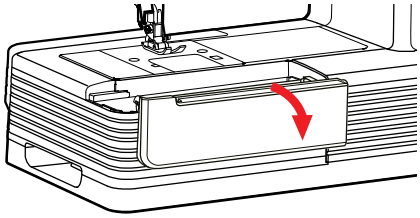

> Klap het deksel schuin naar achter dicht om het opbergvak voor accessoires te sluiten.

2.5 Transporteur omhoog-/omlaagzetten

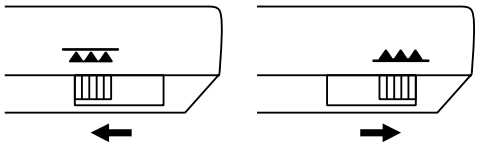

> Schuif de transporteurhendel naar rechts om de transporteur omhoog te zetten.
  – De transporteur komt bij de eerste steek omhoog.

> Schuif de transporteurhendel naar links om de transporteur omlaag te zetten.
  – De transporteur staat omlaag.

2.6 Aanschuiftafel

Door de aanschuiftafel aan de vrije arm te bevestigen maakt u het reeds beschikbare naaioppervlak groter.

De hoogte van de aanschuiftafel kan door het draaien van de stelpootjes worden aangepast.

Voorwaarde:

- De naaitafel is verwijderd.

2024-07 NL 5020205.10A.05

> Klap de voetjes van de aanschuiftafel uit.

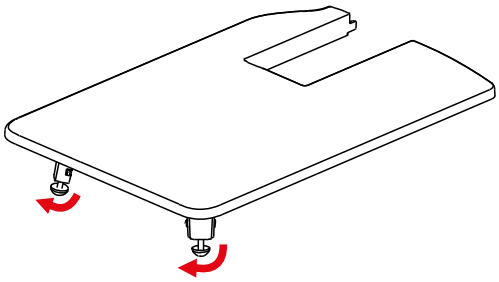

> Schuif de aanschuiftafel van links naar rechts over de vrije arm totdat deze vastklikt.

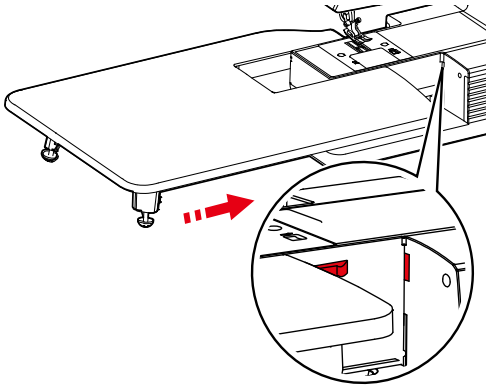

> Verwijder de aanschuiftafel door deze over de vrije arm naar links weg te trekken.

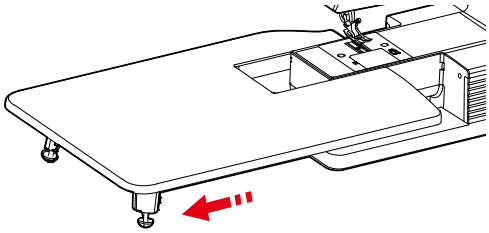

2.7 Naald

Naald omhoog en omlaag zetten

> Draai het handwiel tegen de wijzers van de klok in totdat de naald in de hoogste positie staat.

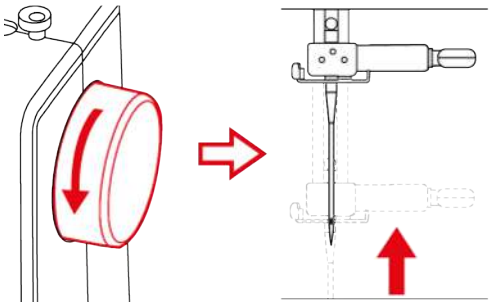

> Draai het handwiel verder tegen de wijzers van de klok in totdat de naald in de stof steekt.

Naald verwisselen

> Zet de naaivoet omhoog.
> Zet de naald omhoog.
> Zet de machine uit en trek de stekker uit het stopcontact.
> Draai de bevestigingsschroef (1) met de schroevendraaier los.

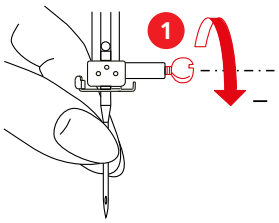

> Trek de naald omlaag uit de machine.

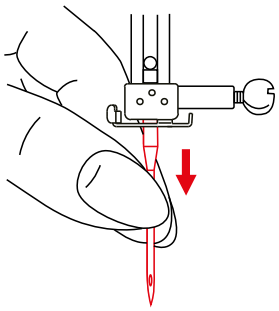

> Houd de nieuwe naald (2) met de platte kant naar achteren vast. Schuif de naald omhoog in de naaldhouder totdat deze niet verder kan (3).

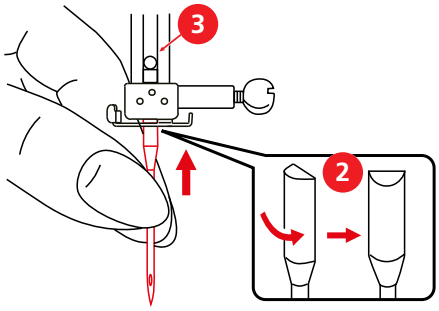

> Draai de bevestigingsschroef met de hand vast.

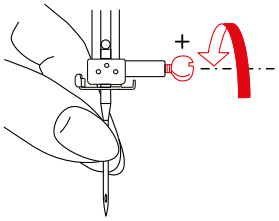

Naaldstand instellen

> Zet de naald omhoog.
> Bevestig de gewenste naaivoet.
> Stel met het instelwieltje de gewenste naaldstand in.

2.8 Naaivoet

Naaivoet omhoog en omlaag zetten

> Om de naaivoet omhoog te zetten, drukt u de naaivoethendel naar boven.

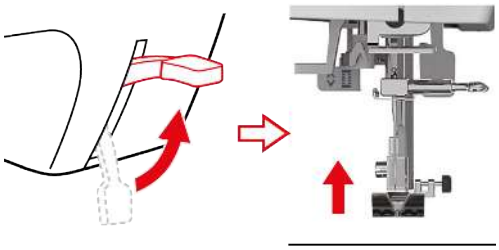

> Om de naaivoet omlaag te zetten, drukt u de naaivoethendel naar beneden.

Naaivoet verwisselen

Naaivoetzool verwijderen

> Zet de machine uit en trek de stekker uit het stopcontact.
> Zet de naaivoet omhoog.
> Zet de naald omhoog.
> Druk de hendel aan de achterkant van de naaivoethouder omhoog om de naaivoetzool te verwijderen.

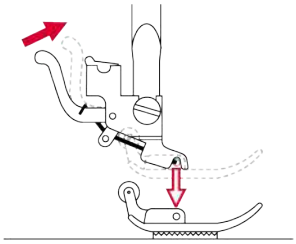

Naaivoetzool bevestigen

Voorwaarde:

- De naaivoetzool is verwijderd.

> Zet de naaivoet omhoog.

LET OP

Naaldbreuk door verkeerde naaivoet

Als de naaivoet niet geschikt is voor de geselecteerde steek, kan de naald op de naaivoet terechtkomen en breken.

> Gebruik altijd een naaivoet die past bij de steek.

> Zet de nieuwe naaivoetzool zodanig onder de inkeping van de schacht (1) dat de inkeping boven de pen van de naaivoetzool (2) ligt.
> Zet de naaivoethendel voorzichtig omlaag totdat de inkeping in de pen van de naaivoetzool vastklikt.

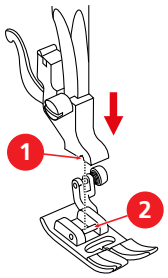

Naaivoethouder verwisselen

Voorwaarde:

- De naaivoetzool is verwijderd.

> Zet de naaivoet omhoog.
> Richt de naaivoethouder (1) linksonder op de naaivoetstang (2).
> Houd de naaivoethouder vast en draai de schroef met de hand in.
> Draai de bevestigingsschroef met de schroevendraaier vast.

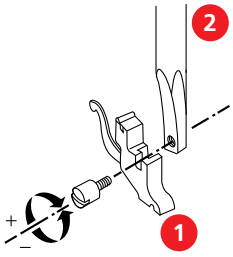

Randgeleider bevestigen

De randgeleider is geschikt voor het naaien van parallelle lijnen.

> Schuif de randgeleider (1) door de opening in de naaivoethouder (2).
> Stel de gewenste afstand tot de naad in.

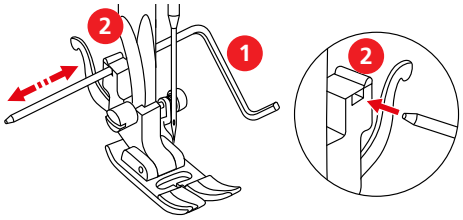

Naaivoetdruk instellen

> Draai de instelknop «Naaivoetdruk» rechtsom om de naaivoetdruk te verhogen.
> Draai de instelknop «Naaivoetdruk» linksom om de naaivoetdruk te verlagen.
Opmerking: Verlaag de naaivoetdruk niet tot onder «0».

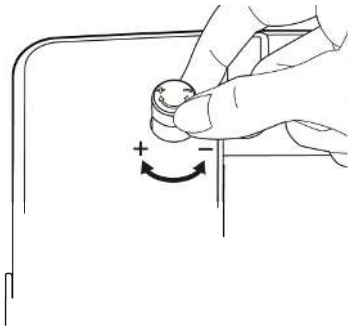

Vingerbescherming bevestigen

Met de vingerbescherming neemt het risico af dat uw vingers tijdens het naaien te dicht bij de naald in de buurt komen en bezeerd raken.

> Zet de naaivoet omhoog.
> Verwijder de naaivoetzool.
> Draai de schroef op de naaivoethouder los en verwijder de naaivoethouder.

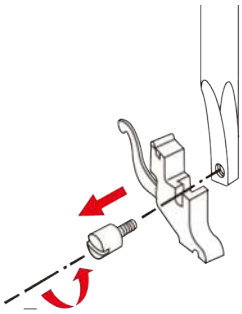

> Bevestig de vingerbescherming aan de schroef.

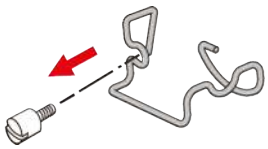

> Houd de naaivoethouder bij de pen vast en zet deze met de schroef vast.

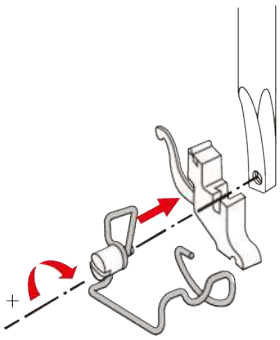

> Bevestig de naaivoetzool.

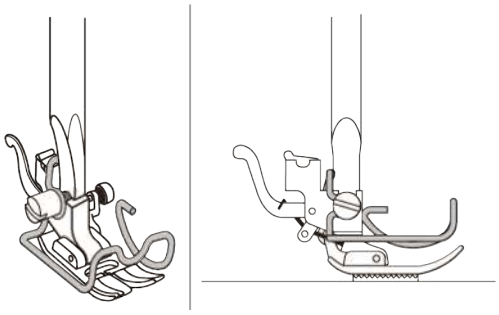

> Controleer of de vingerbescherming parallel loopt aan de naaivoetzool.
> Draai de schroef zo nodig los om de vingerbescherming in de juiste stand te zetten.

2.9 Inrijgen

Inrijgen voorbereiden

> Zet de machine uit.
> Zet de naald omhoog.
> Zet de naaivoet omhoog.

Bovendraad inrijgen

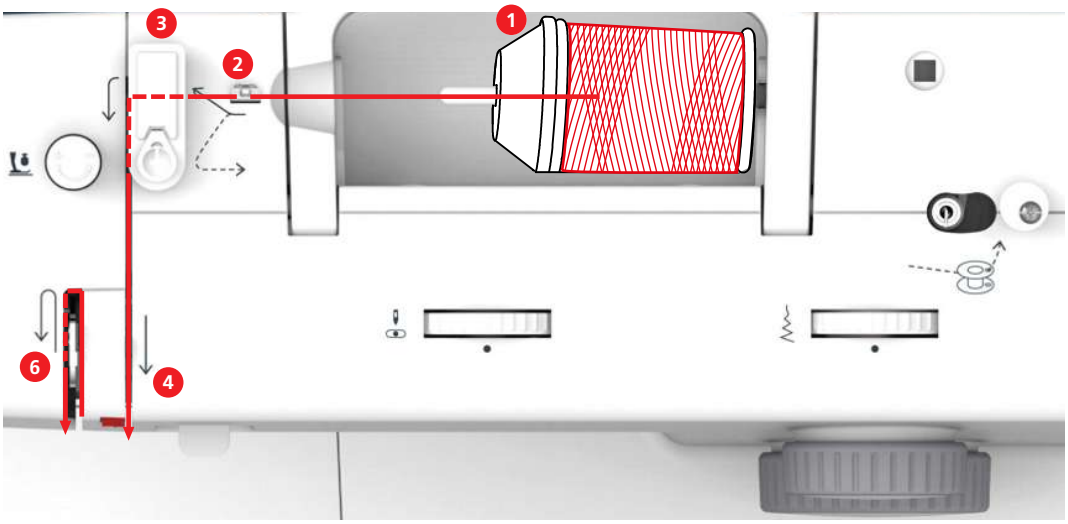

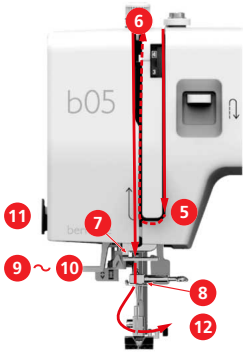

1	Draadgeleidingsschijf	7	Geleider
2	Draadgeleider	8	Geleider
3	Draadvoorspanning	9	Inrijghendel
4	Draadspanningsschijf	10	Draadhaakje
5	Draadhevelafdekking	11	Draadafsnijder
6	Draadhevel	12	Garen

> Zet de garenklos op de garenkloshouder, zodat de draad rechtsom wordt afgewikkeld.
> Bevestig een garengeleidingsschijf die geschikt is voor de garenklos.
> Trek de draad door de draadgeleider.

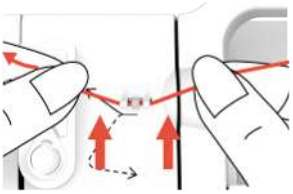

> Trek de draad door de draadvoorspanning.

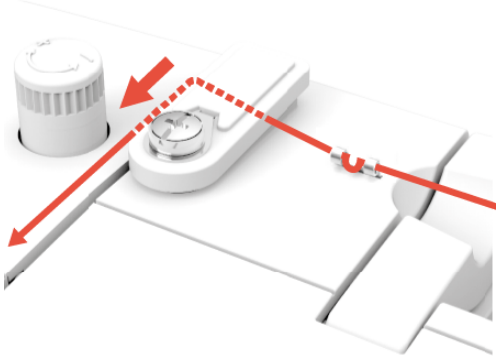

> Leg het draadeinde langs de gleuf naar onder.

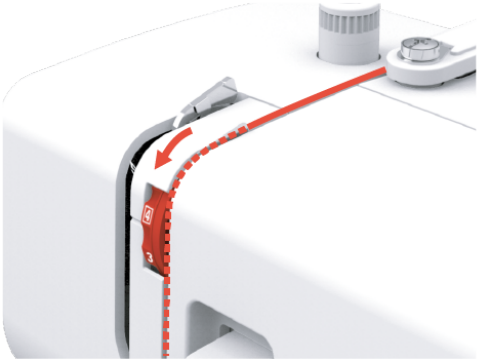

> Leid de draad naar onder om de draadhevelafdekking.

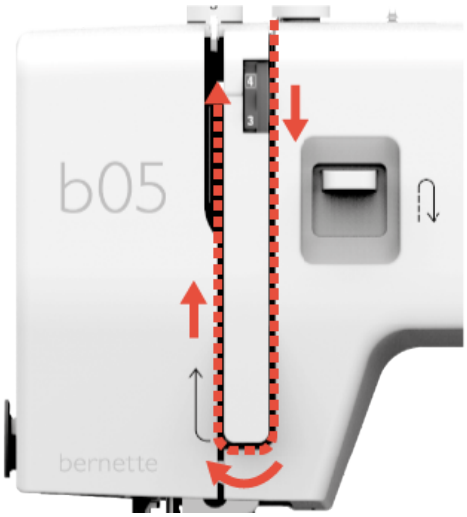

> Leid de draad boven van rechts naar links door de draadhevel en dan weer naar onderen.

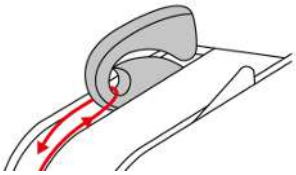

> Leid de draad door de geleiders boven de naald.

> Zet de naaivoet omlaag.

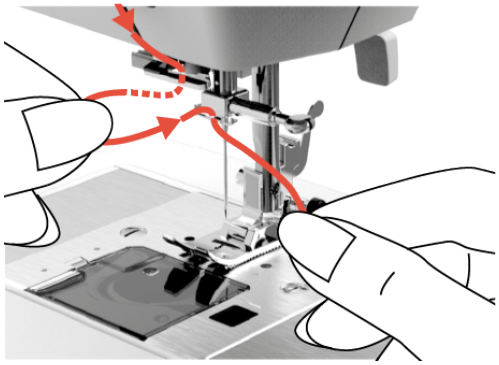

> Duw de inrijghendel een stuk naar beneden en leid de draad door de draadgeleiding.

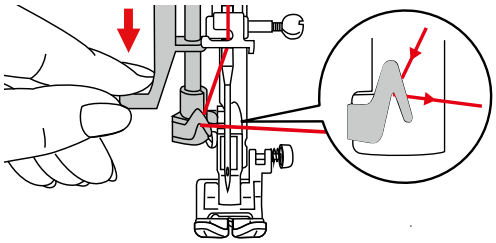

> Duw de inrijghendel tot de aanslag naar beneden en houd ingedrukt.
  – Het draadhaakje loopt door het oog van de naald.

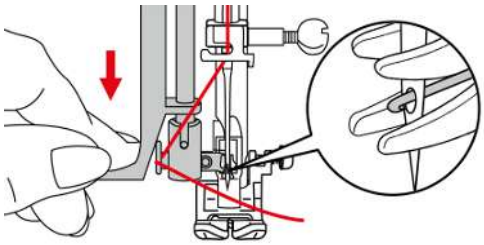

> Leid de draad vóór de naald en onder het draadhaakje en houd deze vast.

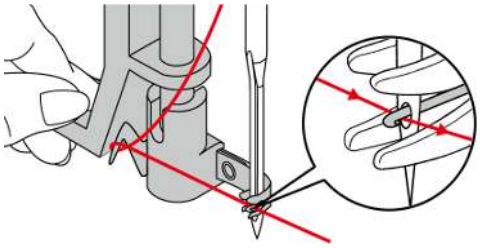

> Zet de inrijghendel omhoog om de draad door de naald te rijgen en houd de draad daarbij losjes vast.
  – Het draadhaakje gaat naar achteren en trekt de draad met een lus door het oog van de naald.

> Trek de draad helemaal door het oog van de naald.

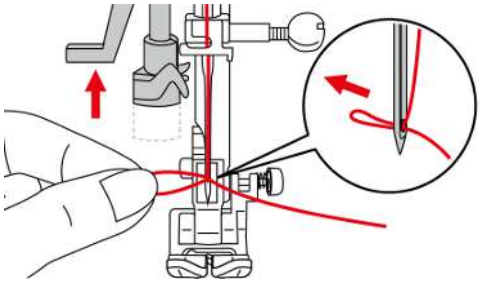

Tweelingnaald inrijgen

Voorwaarde:

- Zigzagvoet is bevestigd.
- Tweelingnaald is bevestigd.
- Tweede garenkloshouder, vilten plaatje en tweede garenklos zijn bevestigd.

> Leid de draad van de liggende garenkloshouder (rood) in de richting van de pijl aan de linkerkant van de draadspanningsschijf (1).

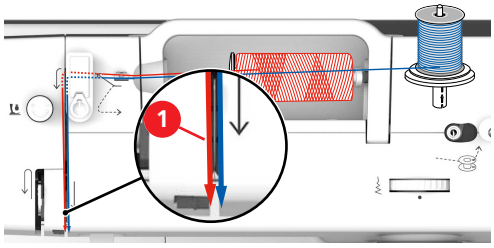

> Leid de draad tot aan de draadgeleider boven de naald.
> Rijg de draad met de hand in de linkernaald.
> Leid de draad van de staande garenkloshouder (blauw) in de richting van de pijl aan de rechterkant van de draadspanningsschijf (1).
> Leid de draad tot aan de draadgeleider boven de naald.
> Rijg de draad met de hand in de rechternaald.

LET OP

Naaldbreuk door verkeerde naaivoet, steek of naaldstand

In combinatie met een ongeschikte naaivoet, steek en naaldpositie kan de naald op de naaivoet of de steekplaat terechtkomen en breken.

> Bevestig de zigzagvoet.
> Selecteer de rechte steek.
> Stel de middelste naaldstand in.

Drielingnaald inrijgen

Als u met de drielingnaald wilt werken, heeft u voor de derde garenklos een externe garenkloshouder nodig.

Voorwaarde:

- Zigzagvoet is bevestigd.
- Drielingnaald is bevestigd.

> Zet een garenklos met vilten plaatje en bijpassende garengeleidingsschijf op de liggende garenkloshouder.
> Zet een tweede garenklos met vilten plaatje op de staande garenkloshouder.
> Zet een derde garenklos met vilten plaatje op de externe garenkloshouder.

2024-07 NL 5020205.10A.05

> Leid de draad van de liggende garenkloshouder (rood) in de richting van de pijl aan de linkerkant van de draadspanningsschijf (1).

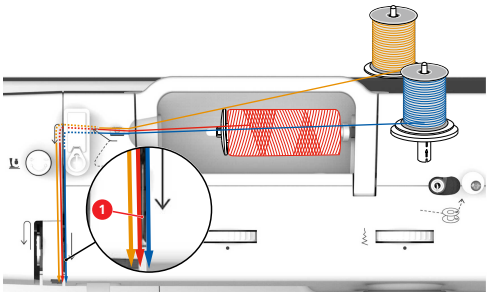

> Leid de draad tot aan de draadgeleider boven de naald.
> Rijg de draad met de hand in de linkernaald.
> Leid de draad van de externe garenkloshouder (oranje) in de richting van de pijl aan de linkerkant van de draadspanningsschijf (1).
> Leid de draad tot aan de draadgeleider boven de naald.
> Rijg de draad met de hand in de middelste naald.
> Leid de draad van de staande garenkloshouder (blauw) in de richting van de pijl aan de rechterkant van de draadspanningsschijf (1).
> Leid de draad tot aan de draadgeleider boven de naald.
> Rijg de draad met de hand in de rechternaald.

LET OP

Naaldbreuk door verkeerde naaivoet, steek of naaldstand

In combinatie met een ongeschikte naaivoet, steek en naaldpositie kan de naald op de naaivoet of de steekplaat terechtkomen en breken.

> Bevestig de zigzagvoet.
> Selecteer de rechte steek.
> Stel de middelste naaldstand in.

Onderdraad opspoelen

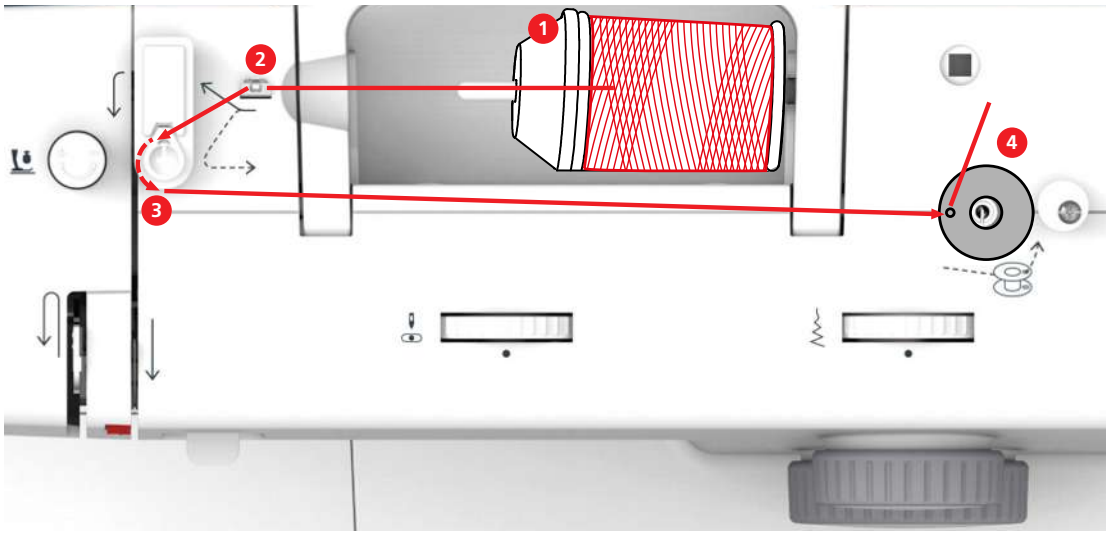

1	Draadgeleidingsschijf	3	Spoelvoorspanning
2	Draadgeleider	4	Spoelstift

> Trek het garenklosnetje over de garenklos om in de war raken of breken van gladde garens te voorkomen.

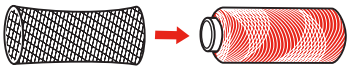

> Zet de garenklos en de garengeleidingsschijf op de spoelstift. Gebruik bij kleinere garenklossen de kleine garengeleidingsschijf.

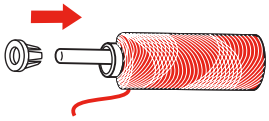

> Trek de draad door de draadgeleider.

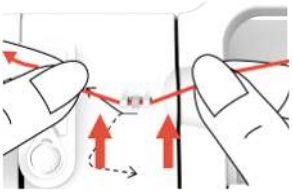

> Leid de draad in pijlrichting om de spoelvoorspanning.

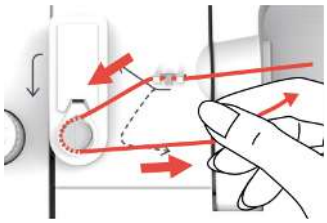

> Trek het draadeinde door het binnenste gaatje van de spoel en plaats de lege spoel op de spoeleenheid.

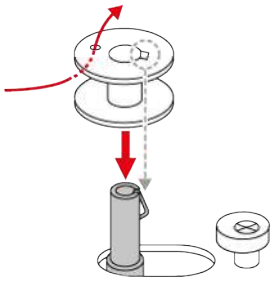

> Schuif het spoeltje naar rechts.

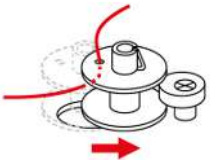

– De machine schakelt over naar spoelmodus. Naaien is nu niet mogelijk.

> Houd het draadeinde met één hand vast.

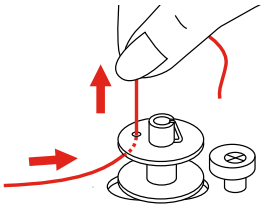

> Druk kort op het pedaal om het spoelen voor enkele omwentelingen te starten en weer te stoppen, zodat het garen goed op de spoel zit.
> Knip de draad boven het binnenste gaatje af.

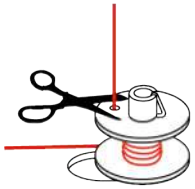

> Druk op de pedaal om door te gaan met spoelen.
> Laat het pedaal los om het spoelen te beëindigen.
> Schuif het spoeldeel naar links naar de uitgangspositie.

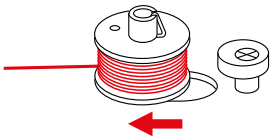

– De machine schakelt over naar de naaimodus.

> Verwijder de spoel en knop de draad af.

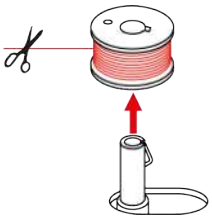

Onderdraad inrijgen.

LET OP

Naaldbreuk door ongelijkmatig opgespoelde spoelen

Niet gelijkmatig opgespoelde spoelen kunnen leiden tot naaldbreuk of een onjuiste draadspanning.
> Gebruik uitsluitend gelijkmatig opgespoelde spoelen.

Voorwaarde:

- Naald staat in de hoogste stand.
- Naaivoet staat omhoog.
- Machine is uitgeschakeld.

> Schuif de greep naar rechts om het spoelhuisdeksel te openen en te verwijderen.

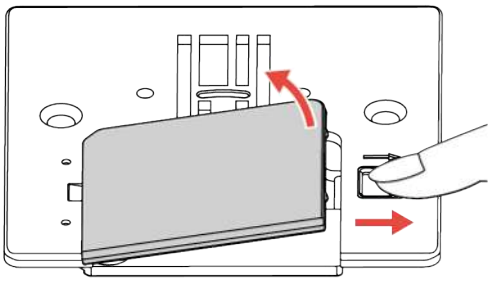

> Zet de nieuwe spoel zodanig in, dat het garen tegen de wijzers van de klok in is opgespoeld.

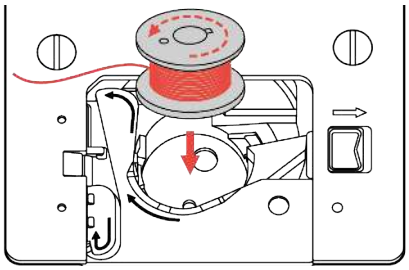

> Druk lichtjes op de spoel.
> Volg de markering van de pijlen om de draad in de draadgeleider van de spoel te trekken.

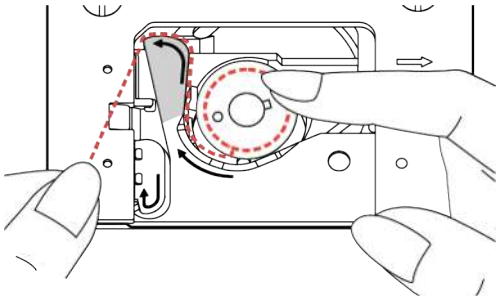

> Knip het teveel aan draad af door de draad bij het einde te pakken en over de draadafsnijder (1) te trekken.

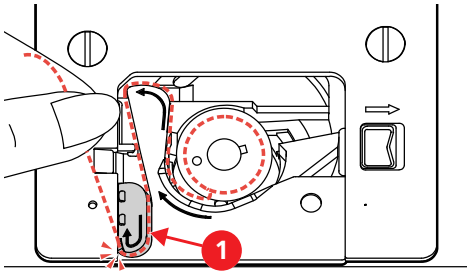

> Bevestig het spoelhuisdeksel.

Onderdraad omhooghalen

> Zet de naald omhoog.
> Zet de naaivoet omhoog en houd de naalddraad voorzichtig vast met de linkerhand.

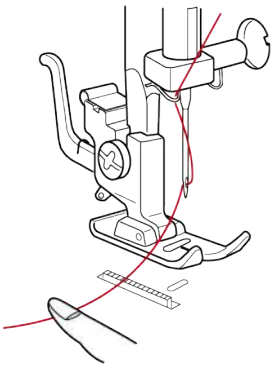

> Druk 2x op de toets «Naaldstop boven/beneden».

2024-07 NL 5020205.10A.05

> Trek de bovendraad naar boven, totdat de onderdraad een lus vormt.

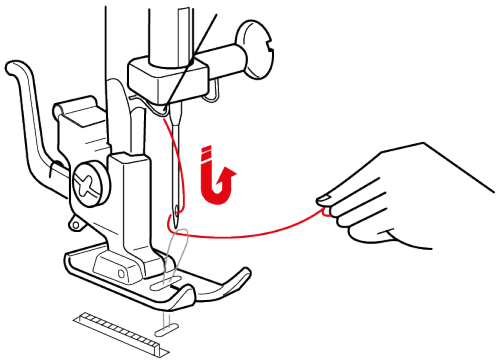

> Trek de onderdraad helemaal naar boven.
> Trek beide draden ca. 10 cm (4 inch) naar achteren en onder de naaivoet.

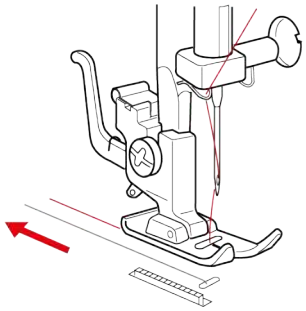

3 Creatief naaien

3.1 Steek selecteren

De steken zijn ingedeeld in de categorieën A – L. Elke categorie kan maximaal 3 steken bevatten die met de kleuren zwart, grijs en rood worden aangeduid.

LET OP

Onjuiste naaldstand bij steekselectie

Beschadiging van naald en stof.

> Zet vóór het draaien van de knop voor steekselectie de naald in de hoogste stand.

> Zet de naald omhoog.

> Wilt u een zwarte steek uit een categorie selecteren, dan zet u de knop voor de steeklengte op een waarde tussen 0 – 4 en draait u de knop voor steekselectie naar links of rechts totdat de gewenste steekcategorie midden onder de instelpositie «•» vastklikt.

> Wilt u een rode steek uit een categorie selecteren, dan zet u de knop voor de steeklengte op «S1» en draait u de knop voor steekselectie naar links of rechts totdat de gewenste steekcategorie midden onder de instelpositie «•» vastklikt.

> Wilt u een grijze steek uit een categorie selecteren, dan zet u de knop voor de steeklengte op «S2» en draait u de knop voor steekselectie naar links of rechts totdat de gewenste steekcategorie midden onder de instelpositie «•» vastklikt.

3.2 Steek bewerken

Steekbreedte instellen

Met het instelwieltje voor de steekbreedte kunt u de steekbreedte voor elke steek van 0 – 6 mm instellen.

LET OP

Onjuiste naaldstand bij selectie van steekbreedte

Beschadiging van naald en stof.

> Zet vóór het draaien van het instelwieltje voor steekselectie de naald in de hoogste stand.

> Zet de naald omhoog.

> Draai het instelwieltje voor steekselectie totdat de gewenste steekbreedte boven de instelpositie «•» staat.

Steeklengte instellen

Met de knop voor de steeklengte kan de steeklengte worden ingesteld.

Voor zwarte steken kunt u een steeklengte van 0 – 4 instellen.

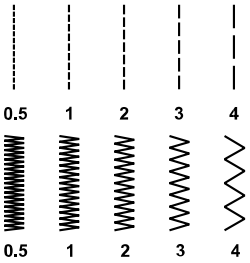

Voor knoopsgaten kunt u steeklengtes in het gebied van het knoopsgatsymbool op het instelwieltje instellen.

De steeklengte voor rode en grijze steken is vooraf gedefinieerd en kan niet worden gewijzigd.

> Draai de knop voor de steeklengte totdat de gewenste steekbreedte onder de instelpositie «•» staat.

Bovendraadspanning instellen

De bovendraadspanning moet afhankelijk van het gebruikte materiaal, de lagen stof en de naaimethode met het instelwieltje «Bovendraadspanning» worden aangepast.

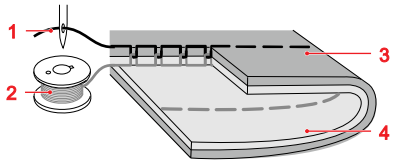

1	Bovendraad	3	Voorkant (bovenkant) van de stof
2	Onderdraad	4	Achterkant (onderkant) van de stof

De basiswaarde voor de bovendraadspanning is 4.

Bij een optimale rechte steek is de onderdraad niet zichtbaar aan de voorkant van de stof.

> Voor een hogere bovendraadspanning stelt u het instelwieltje «Bovendraadspanning» op een hogere waarde in.
> Voor een lagere bovendraadspanning stelt u het instelwieltje «Bovendraadspanning» op een lagere waarde in.
> Als de onderdraad aan de voorkant van de stof zichtbaar is, stelt u de bovendraadspanning op een lagere waarde in.

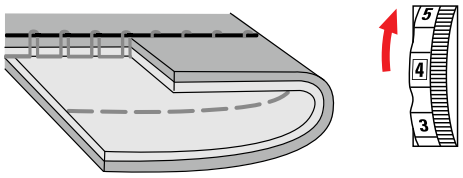

> Als de bovendraad aan de achterkant van de stof zichtbaar is, stelt u de bovendraadspanning op een hogere waarde in.

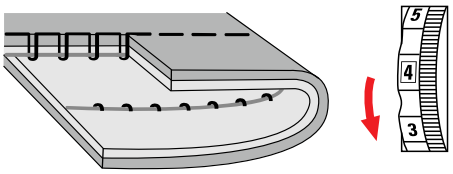

Balans instellen

Als gevolg van de gebruikte stoffen, garens en fournituren worden stretchsteken of knoopsgaten mogelijk niet goed genaaid. Met de mechanische balansinstelling kunnen deze afwijkingen worden gecorrigeerd en kan de steek optimaal worden aangepast aan de stof die u verwerkt.

> Selecteer stretchsteek of knoopsgat.
> Stel de steeklengte in.
> Stel de steekbreedte in.
> Pas de balans aan door deze met een muntstuk te draaien.

2024-07 NL 5020205.10A.05

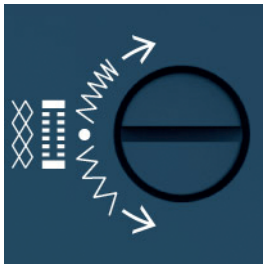

> Voor een grotere steekdichtheid van de linker kordonnaad van het knoopsgat draait u de instelknop voor de balans met de wijzers van de klok mee.

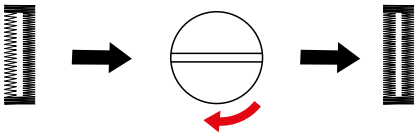

> Voor een kleinere steekdichtheid van de linker kordonnaad van het knoopsgat draait u de instelknop voor de balans tegen de wijzers van de klok in.

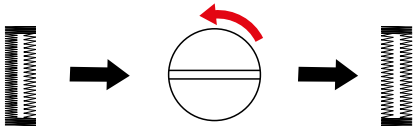

> Voor een grotere steekdichtheid van de stretchsteek draait u de instelknop voor de balans met de wijzers van de klok mee.

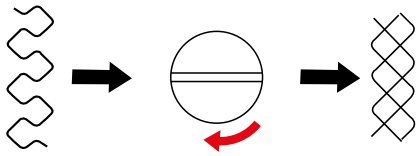

> Voor een kleinere steekdichtheid van de stretchsteek draait u de instelknop voor de balans tegen de wijzers van de klok in.

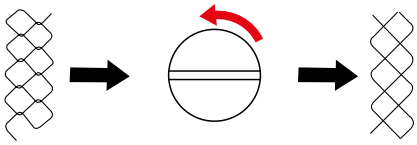

3.3 Achteruitnaaien

Achteruitnaaien wordt bij het begin en het einde van de naad gebruikt voor het afhechten van de naad.

> Druk op de hendel «Achteruitnaaien» en houd deze ingedrukt.

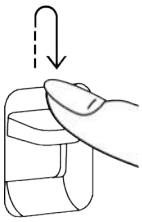

> Druk op het pedaal.
  – De machine naait achteruit, totdat de hendel «Achteruitnaaien» wordt losgelaten.

3.4 Afhechten

Naad aan het begin afhechten

> Selecteer een motief.
> Naai de naad enkele steken vooruit.
> Druk op de achteruitnaaihendel en houd deze ingedrukt.
> Naai de naad achteruit tot aan het begin van de naad.
> Laat de achteruitnaaihendel los, zodat de machine weer vooruit naait.
  – Het begin van de naad is nu afgehecht.

Naad aan het einde afhechten

> Naai het geselecteerde steekmotief tot het einde vooruit.
> Druk op de achteruitnaaihendel en houd deze ingedrukt.
> Naai de naad enkele steken achteruit.
> Laat de achteruitnaaihendel los.

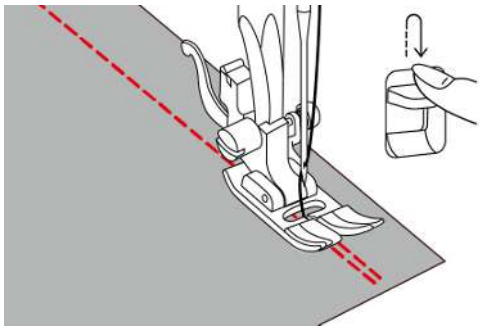

> Naai de naad tot het einde van de naad nogmaals.
  – Het einde van de naad is nu afgehecht.

3.5 Over dikke plaatsen naaien

> Bevestig de zigzagvoet.
  – De zwarte knop aan de rechterkant van de naaivoet vergrendelt de naaivoet in een horizontale positie mits deze voor het omlaagzetten van de naaivoet wordt ingedrukt (1). Dit garandeert een gelijkmatig transport bij naadbegin en helpt bij het naaien van verschillende lagen stof, zoals bijv. bij jeansnaden.
> Bij het hoogste punt moet de naald omlaag en de naaivoet omhoog worden gezet.
> Druk op de punt van de naaivoet en op de zwarte knop, zet de naaivoet omlaag en naai verder.
  – Na enkele steken ontgrendelt de zwarte knop automatisch.

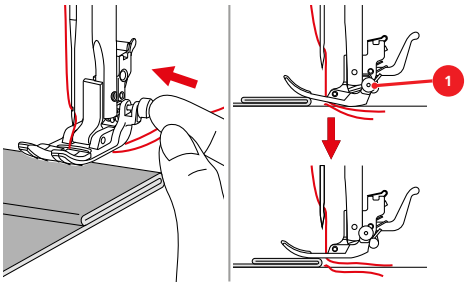

> Leg een, twee of drie nivelleerplaatjes (1) achter de naald onder de naaivoet om de naaivoet bij handmatig invoeren en naaien aan de gevouwen rand te ondersteunen.

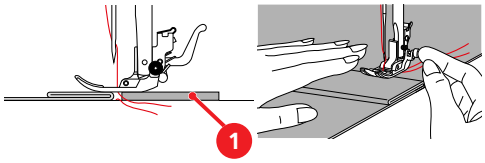

3.6 Hoeken naaien

> Stop de machine bij het bereiken van een hoek.
> Steek de naald in de stof.
> Zet de naaivoet omhoog.

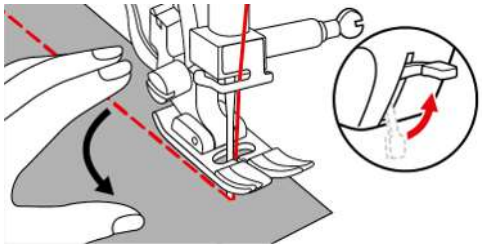

> Gebruik de naald als draaipunt en draai de stof.
> Zet de naaivoet omlaag en naai verder.

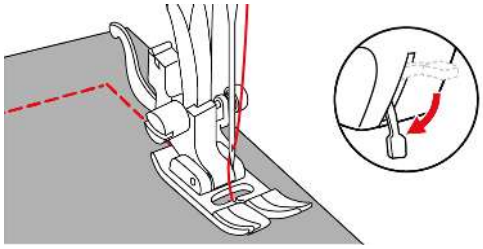

3.7 Stroeve stoffen naaien

Stroeve stoffen zoals leer, kunstleer, kunststof of vinyl kunnen eenvoudig worden genaaid met de zigzagvoet met glijzool.

> Bevestig de zigzagvoet met glijzool.
> Selecteer de gewenste steek.
> Selecteer de gewenste steeklengte.
> Selecteer de gewenste steekbreedte.
> Stel de gewenste naaldstand in.
> Naai met een langzame, gelijkmatige snelheid.

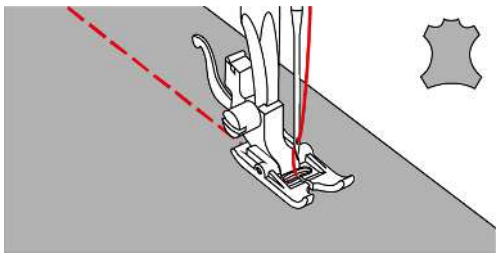

4 Nuttige steken

4.1 Overzicht nuttige steken

Steken	Steekcategorie	Naam	Beschrijving	Aanbevolen naaivoet	Steeklengte	Steekbreedte
	A	Rechte steek	Voor aan elkaar naaien en doorstikken.	Zigzagvoet	0,5 –4,0	0
	B	Zigzag	Voor het verstevigen van naden, afwerken van randen, naaien van rekbare naden en aanzetten van kanten inzetstukken.	Zigzagvoet	0,5 – 4,0	2,0 – 6,0
	C	Gestikte zigzag	Voor het afwerken en versterken van stofranden en aanzetten van elastieken banden. Voor decoratieve naden.	Zigzagvoet	2,0 – 3,0	2,5 – 5,0
	D	Vari-overlocksteek	Voor het gelijktijdig aan elkaar naaien en afwerken van rekbare stoffen.	Zigzagvoet	2,0 – 3,0	6,0
	E	Elastische blinde steek	Voor blinden zomen en decoratieve naden.	Blindzoomvoet	1,0 – 2,0	3,0 – 5,0
	F	Universele steek	Voor stevige stoffen zoals vilt en leer. Voor platte verbindingsnaden, zichtbare zomen of decoratie naden. Voor het aanzetten van elastieken banden.	Zigzagvoet	1,5 – 3,0	3,0 – 5,0
	G	Lycrasteek	Voor platte verbindingsnaden of zichtbare zomen in lycra. Voor het afwerken van naden in fourituren.	Zigzagvoet	1,5 – 3,0	6,0
	H	Schelpzoomsteek	Voor blinde zomen, schelpzoom-effect in zachte jersey en fijne stoffen. Voor decoratieve naden.	Zigzagvoet	1,0 – 2,5	3,0 – 6,0
	I	Rimpelsteek	Voor de meeste soorten stof. Voor het intrekken van elastisch garen. Voor het naaien van op elkaar aansluitende stofranden. Voor decoratieve naden.	Zigzagvoet	2,0 – 3,0	3,0 – 5,0
	J	Blindzoom	Voor blinden zomen en decoratieve naden.	Blindzoomvoet	1,0 – 2,0	1,0 – 2,5
	L	Superstretchsteek	Voor zeer rekbare open naden. Voor alle soorten kleding.	Zigzagvoet	1 – 2.5	3,0 – 4,0

2024-07 NL 5020205.10A.05

Steken	Steekcategorie	Naam	Beschrijving	Aanbevolen naaivoet	Steeklengte	Steekbreedte
	A	Drievoudige rechte steek	Voor duurzame naden in stevige stoffen. Voor zichtbare zomen en zichtbare naden.	Zigzagvoet	S1	0
	B	Drievoudige zigzag	Voor duurzame naden in stevige stoffen. Voor zichtbare zomen en zichtbare naden.	Zigzagvoet	S1	2,0 – 6,0
	C	Wafelsteek	Voor het naaien van elastische stoffen en zomen, ook met elastieken onderdraad.	Zigzagvoet of open borduurvoet	S1	6,0
	D	Brei-overlock	Voor het aan elkaar naaien en gelijktijdig afwerken van met de hand en machinaal gebreide stoffen.	Zigzagvoet	S1	6,0
	F	Dubbele overlock	Voor het gelijktijdig aan elkaar naaien en afwerken van rekbare stoffen.	Zigzagvoet	S1	6,0
	H	Stretch-overlock	Voor het gelijktijdig aan elkaar naaien en afwerken van rekbare stoffen. Voor platte verbindingsnaden.	Zigzagvoet	S1	6,0
	J	Verstevigde overlock	Voor middelzware rekbare materialen en badstof. Voor overlocknaden of platte verbindingsnaden.	Zigzagvoet of overlockvoet	S1	6,0

4.2 Rechte steek

Pas de steeklengte aan het naaiproject aan, bijvoorbeeld voor spijkerstof lange steken (ca. 3 – 4 mm), voor fijne stoffen korte steken (ca. 2 – 2,5 mm). Pas de steeklengte aan de garendikte aan, bijvoorbeeld voor het doorstikken met cordonnet lange steken (ca. 3 – 4 mm).

> Bevestig de zigzagvoet.
> Zet de knop voor steekselectie op positie «A».
> Stel de gewenste steeklengte in.
> Stel de steekbreedte op «0» in.
> Stel de naaldstand in.

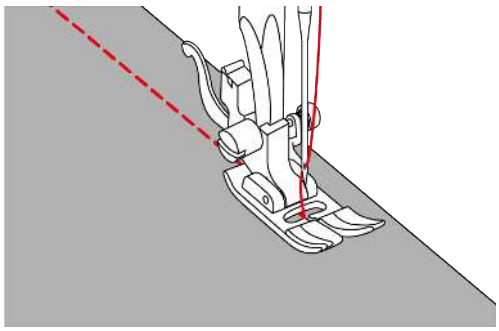

4.3 Rits inzetten

Omdat het stoftransport bij het naaibegin lastig kan zijn, verdient het aanbeveling de draden bij het naaibegin goed vast te houden of het naaiproject voor enkele steken enigszins naar achteren te trekken of eerst 1 – 2 cm (0,5 – 1 inch) achteruit te naaien.

> Werk de naadtoeslagen afzonderlijk af.
> Bevestig de zigzagvoet.
> Zet de knop voor steekselectie op positie «A».
> Stel de gewenste steeklengte in.
> Stel de steekbreedte op «0» in.
> Stel de naaldstand op «Midden» in.
> Sluit de naad tot aan het begin van de ritssluiting en hecht af.
> Stel de steeklengte op 4 in.
> Rijg de opening voor de rits met lange steken.
> Strijk de naad open.
> Verwijder de rijgsteken.
> Rijg de rits zodanig onder de stof, dat de stofranden over het midden van de rits tegen elkaar liggen.

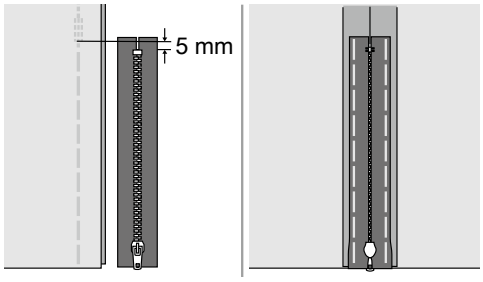

> Bevestig de ritsvoet.
> Als de linkerkant van de rits wordt genaaid, bevestig dan de rechterkant van de naaivoetstift aan de houder.

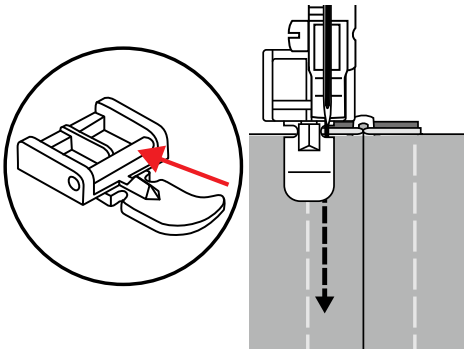

2024-07 NL 5020205.10A.05

> Als de rechterkant van de rits wordt genaaid, bevestig dan de linkerkant van de naaivoetstift aan de houder.

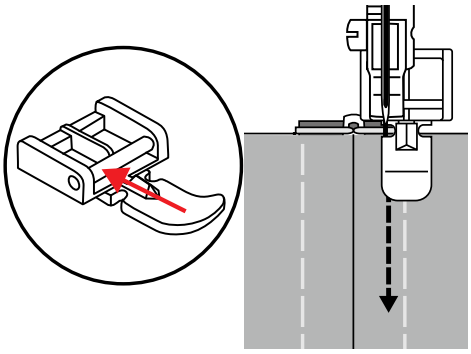

> Naai de linkerkant van de geopende rits van boven naar onder vast.
> Sluit de rits tot ca. 5 cm vanaf het einde.
> Naai over het onderste einde en dan de rechterkant vast.
> Stop vóór het lipje van de rits.
> Zet de naald in de onderste stand.
> Zet de naaivoet omhoog.
> Open de rits.
> Naai de rechterkant tot het einde vast.
> Verwijder de rijgsteken.

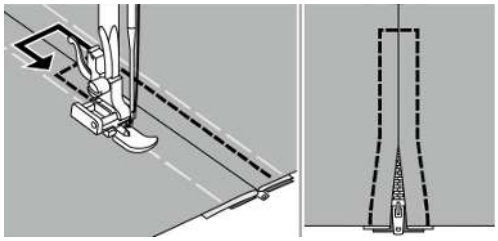

4.4 Blinde ritssluiting inzetten

Blinde ritssluitingen maken kledingstukken elegant en zijn uiterst praktisch voor zakken en decoraties voor in huis. Omdat deze speciale ritssluiting na het inzetten door de naad worden bedekt, is de sluiting bijna onzichtbaar.

Omdat het stoftransport bij het naaibegin lastig kan zijn, verdient het aanbeveling de draden bij het naaibegin goed vast te houden of het naaiproject voor enkele steken enigszins naar achteren te trekken of eerst 1 – 2 cm (0,5 – 1 inch) achteruit te naaien.

> Open de ritssluiting helemaal.
> Speld de rechter ritshelft met de goede kanten op elkaar op de rechterzijde van de stof. De spiraal van de ritssluiting wijst van de stofrand af.
> Monteer de ritsvoet voor blinde ritssluitingen.
> Zet de knop voor steekselectie op positie «A».
> Stel de gewenste steeklengte in.
> Stel de steekbreedte op «0» in.
> Stel de naaldstand op «Midden» in.

> Zet de naaivoet bij het begin van de ritssluiting omlaag zodat de spiraal door de rechterrand van de naaivoet wordt gevoerd.

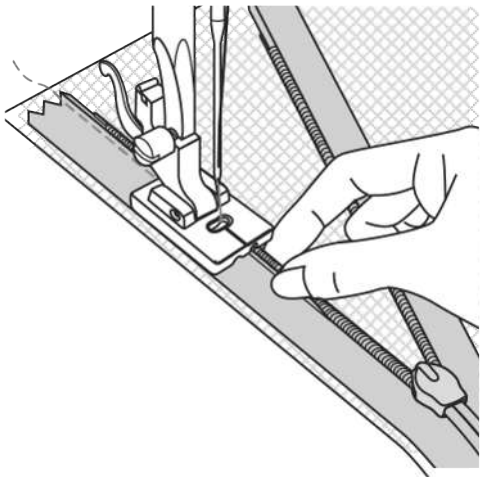

> Naai de rechterhelft van de ritssluiting van boven naar onder tot voor de schuif en hecht af.
> Sluit de ritssluiting.
> Speld de linkerhelft van de ritssluiting en de linkerkant van stof met de goede kanten op elkaar. De spiraal wijst van de stofrand af.
> Open de ritssluiting helemaal.
> Zet de naaivoet bij het begin van de ritssluiting omlaag zodat de spiraal door de linkerrand van de naaivoet wordt gevoerd.

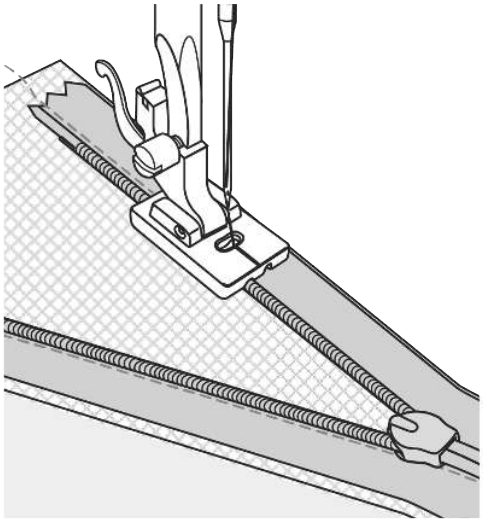

> Naai de linkerhelft van de ritssluiting van boven naar onder tot voor de schuif en hecht af.
> Haal het naaigoed uit de machine.
> Sluit de ritssluiting.
> Leg de beide stofkanten met de goede kanten op elkaar. Vouw het uiteinde van de ritssluiting zo ver mogelijk naar buiten.

2024-07 NL 5020205.10A.05

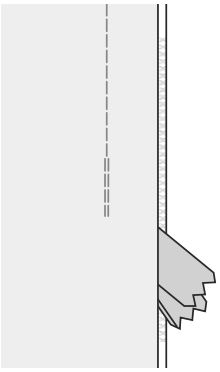

> Speld de uiteinden van de naad van de ritssluiting precies op elkaar.
> Speld de naad van onder tot aan de ritssluiting aan elkaar.
> Bevestig de zigzagvoet.
> Speld de naad van onder tot aan de ritssluiting aan elkaar en hecht af.

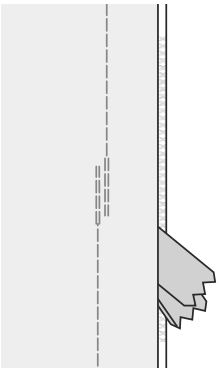

4.5 Drievoudige rechte steek naaien

De drievoudige rechte steek is vooral geschikt voor duurzame naden en voor hard en dicht geweven materiaal zoals spijkerstof en ribfluweel.

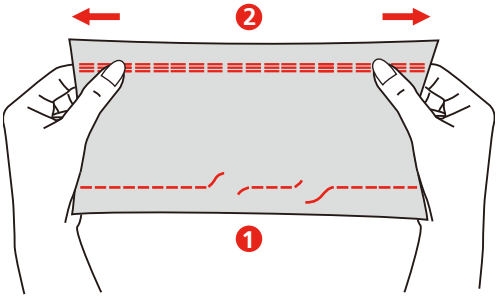

1 Rechte steek

2 Drievoudige rechte steek

> Bevestig de zigzagvoet.
> Zet de knop voor de steeklengte op «S1».
> Zet de knop voor steekselectie op «A».

4.6 Drievoudige zigzagsteek naaien

De drievoudige zigzag is vooral geschikt voor stevige stoffen, zoals voor spijkerstof, stoelkussens, luifels en voor zomen van voorwerpen die vaak moeten worden gewassen.

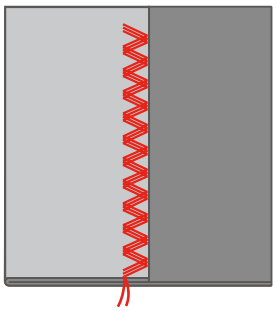

Voorwaarde:

- Werk de zoomranden eerst af.

> Bevestig de zigzagvoet.
> Zet de knop voor de steeklengte op «S1».
> Draai de knop voor steekselectie naar categorie «B».
> Stel de gewenste steekbreedte in.

4.7 Superstretch

De superstretchsteek is een smalle stretchsteek waarmee rimpeling van breisels en schuine naden wordt voorkomen, terwijl de naad volledig kan worden open- en platgestreken.

> Bevestig de zigzagvoet.
> Zet de knop voor steekselectie op «L».
> Stel de steekbreedte en steeklengte in zoals aangegeven in de tabel met steken.
> Naai de naad op de gewenste afstand van de stofrand zonder aan de stof te rekken.

4.8 Gestikte zigzag

De gestikte zigzag wordt gebruikt voor het afwerken van naden van synthetische en andere stoffen die snel rimpelen. De steek is ook bij uitstek geschikt voor het verfraaien en voor het repareren van scheuren, evenals voor het aanzetten van elastische banden.

> Bevestig de zigzagvoet.
> Zet de knop voor steekselectie op «C».
> Stel de steekbreedte en steeklengte in zoals aangegeven in de tabel met steken.

Voor het afwerken:

> Leg de stof zodanig neer dat de steek op een afstand van 1,5 cm van de stofrand wordt genaaid.
> Naai de naad.
> Knip na het naaien de naadtoeslag af. Let daarbij op dat u niet door de steken knipt.

Voor het vastnaaien van elastische banden:

> Speld de elastische band aan de verkeerde kant van de stof. Rek de band daarbij uit en zorg dat deze gelijkmatig over de stof is verdeeld.

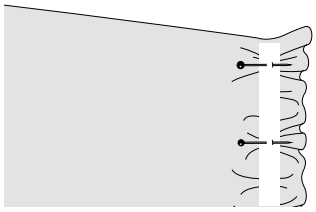

> Trek de elastische band voor het aanzetten over de lengte van de gerimpelde stof uit.

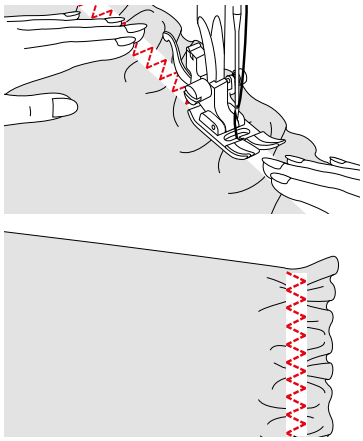

4.9 Handmatig stoppen

Voor het stoppen van gaten of dunne plekken in elke soort stof.

> Verwijder de naaivoethouder en bevestig de stop-/borduurvoet aan de naaivoetstang.
  – De hevel (1) moet op de bovenkant van de naaldklemschroef (2) liggen.

> Druk de stop-/borduurvoet vanaf de onderkant met uw wijsvinger goed aan en draai de schroef (3) vast.

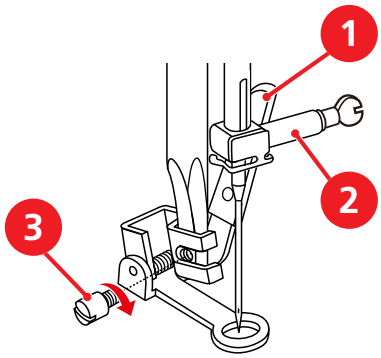

> Draai de knop voor steekselectie naar «A».
> Stel de steeklengte op «0» in.
> Zet de transporteur omlaag.
> Bevestig de aanschuiftafel.
> Zet de transporteur omlaag.

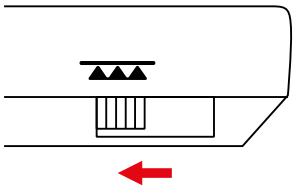

> Span het naaiproject in een borduurraam.
  – Het gedeelte dat gestopt wordt, blijft gelijkmatig gespannen en vervormt niet.

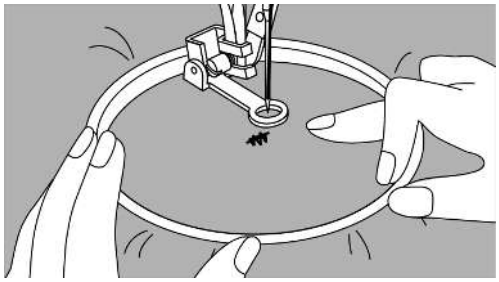

> Haal de onderdraad omhoog door het handwiel tegen de wijzers van de klik in te draaien.
> Naai een paar steken aan het begin van de naad.
> Naai van links naar rechts en geleid het naaiproject zonder druk gelijkmatig met de hand.
> Geleid de stof langzamer als de draad aan de bovenkant lussen vormt.
> Als er knoopjes aan de onderkant van de stof ontstaan, moet u het naaiproject sneller leiden.
> Als de draad breekt, moet u het naaiproject regelmatig leiden.
> Maak ronde richtingswijzigingen om gaatjes of draadbreuk te voorkomen.

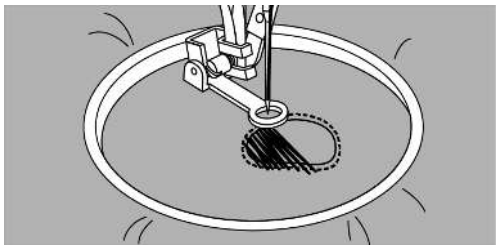

> Zet zodra u klaar bent met stoppen de naaivoet omhoog en schakel de transporteur weer in.

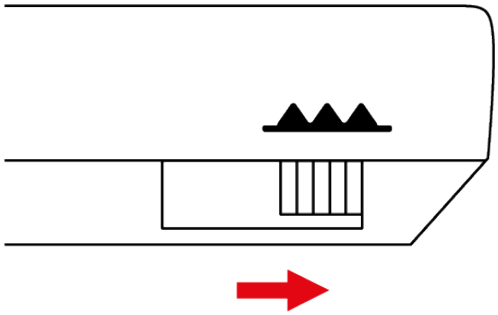

4.10 Stofrand afwerken

De zigzagsteek is geschikt voor het afwerken van alle stoffen. Voor fijn materiaal moet stopgaren worden gebruikt.

Voorwaarde:

- De stofrand ligt mooi plat en rolt niet op.

> Bevestig de zigzagvoet of de overlockvoet.
> Stel een niet te grote steeklengte in.
> Zet de knop voor steekselectie op «B».
> Stel een niet te grote steekbreedte in.

2024-07 NL 5020205.10A.05

> Laat de stofrand onder het midden van de zigzagvoet doorlopen, zodat de naald aan één kant in de stof en aan de andere kant langs de stof steekt.

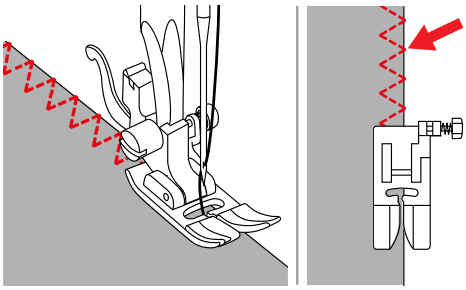

> Laat de stofrand langs de geleider van de overlockvoet (1) doorlopen, zodat de naald aan één kant in de stof en aan de andere kant langs de stof steekt.

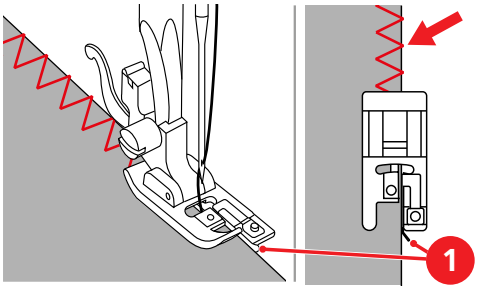

4.11 Dubbele overlock naaien

Een dubbele overlocknaad is geschikt voor losse rekbare stoffen en voor dwarsnaden in gebreide stoffen. Bij gebreid materiaal moet een nieuwe jersey- of stretchnaald worden gebruikt, zodat de fijne lussen van het materiaal niet worden beschadigd.

> Bevestig de zigzagvoet of de overlockvoet.
> Zet de knop voor steekselectie op «F».
> Zet de knop voor de steeklengte op «S1».
> Stel de steekbreedte in zoals aangegeven in de tabel met steken.
> Voor het afwerken van stofranden met de zigzagvoet: Plaats de stofrand zodanig onder de naaivoet dat de rechte steken aan de rechterkant vlak langs de stofrand worden genaaid.

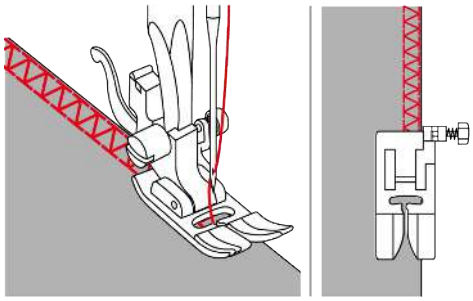

> Voor het naaien en zomen van elastische stoffen en het naaien van riemlussen: Vouw de stofranden met de verkeerde kanten op elkaar naar binnen. Naai de naad aan de goede kant van de stof. Knip het teveel aan stof van de stofrand tot aan de naad af.

4.12 Vari-overlock naaien

> Bevestig de overlockvoet.
> Zet de knop voor steekselectie op «D».
> Stel de steekbreedte en steeklengte in zoals aangegeven in de tabel met steken.
> Naai de stof met de stofrand tegen de geleider van de overlockvoet.

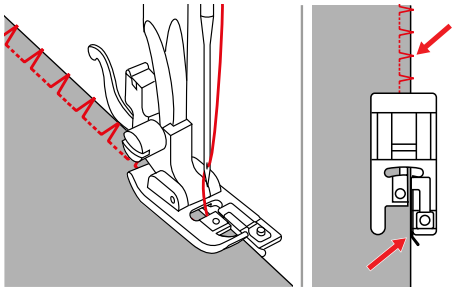

4.13 Randen smal doorstikken

> Bevestig de blindzoomvoet, de smalle kantvoet of de zigzagvoet.
> Zet de knop voor steekselectie op «A».
> Stel de gewenste steeklengte in.
> Stel de steekbreedte op «0» in.

Blindzoomvoet of smalle kantvoet gebruiken:

> Leg de rand van de stof links tegen de geleider van de blindzoomvoet of smalle kantvoet.
> Zet de naaldstand naar links.

Zigzagvoet gebruiken:

> Leid de rand van de stof langs de rechterrand van de naaivoet of de markeringen op de steekplaat.
> Zet de naaldstand naar rechts.

4.14 Randen breed doorstikken

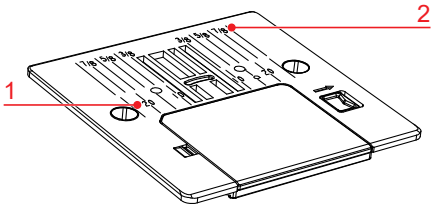

1 Afstand in mm

2 Afstand in inch

> Bevestig de blindzoomvoet, de smalle kantvoet of de zigzagvoet.
> Zet de knop voor steekselectie op «A».
> Stel de gewenste steeklengte in.
> Stel de steekbreedte op «0» in.

Zigzagvoet gebruiken

> Leid de rand van de stof langs de rechterrand van de naaivoet of langs de markeringen op de steekplaat.

Met de markeringen op de steekplaat wordt de afstand tussen de middelste naaldpositie en de geleider aangegeven.

Blindzoomvoet of smalle kantvoet gebruiken

> Leg de rand van de stof links tegen de geleider van de blindzoomvoet of smalle kantvoet.
> Selecteer een naaldstand links op de gewenste afstand van de rand.

4.15 Stik de randen met behulp van de randgeleider door

Voor het naaien van parallel lopende, zeer brede naden is het handig om de randgeleider langs een eerder genaaide naad te geleiden.

> Bevestig de randgeleider op de zigzagvoet.
> Bevestig de zigzagvoet.
> Zet de knop voor steekselectie op «A».
> Stel de gewenste steeklengte in.
> Stel steekbreedte «0» in.
> Schuif de randgeleider naar links of rechts om de afstand in te stellen.

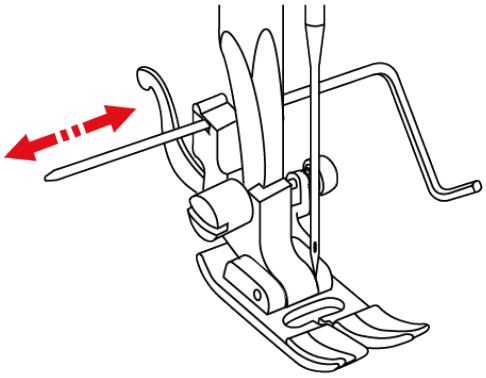

> Naai de eerste rij.
> Naai de volgende rijen en leid daarbij de randgeleider langs de vorige naad.

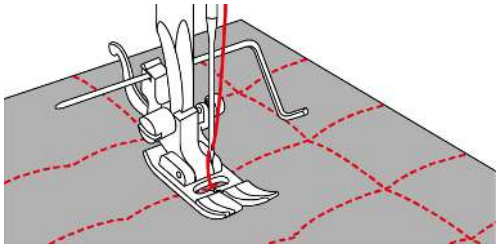

4.16 Zoom

Bij het gebruik van de blindzoomvoet is het raadzaam de naaldstand uiterst links of uiterst rechts in te stellen. Bij het gebruik van de zigzagvoet of smalle randvoet zijn alle naaldstanden mogelijk.

> Bevestig de blindzoomvoet, de smalle kantvoet of de zigzagvoet.
> Zet de knop voor steekselectie op «A».
> Stel de gewenste steeklengte in.
> Stel de steekbreedte op «0» in.
> Kies de naaldstand uiterst rechts om in de bovenrand van de zoom te naaien.

> Leg de binnenste bovenrand van de zoom rechts tegen de geleider van de blindzoomvoet of smalle randvoet.

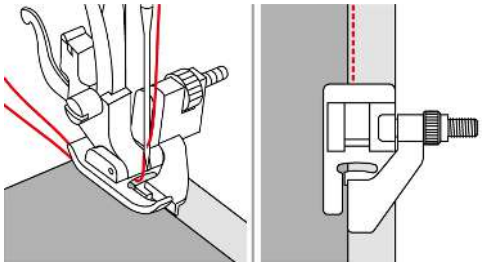

4.17 Smalle zoom naaien

> Monteer de zoomvoet.
> Draai de knop voor steekselectie naar «A».
> Stel de gewenste steeklengte in.
> Stel de steekbreedte op «0» in.
> Vouw de rand van de stof ca. 3 mm om en sla deze nogmaals om. Vouw de eerste 5 cm van de om te naaien stofrand op deze manier.

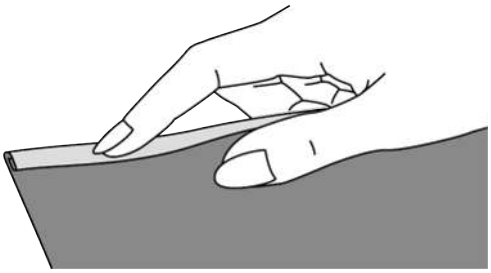

> Leg de stofrand, met de verkeerde kant van de stof naar boven, onder de naaivoet met een breedte die ongeveer gelijk is aan de voet.
> Naai 4 – 5 steken.
> Zet de naald en de naaivoet omhoog.
> Trek de stof ca. 10 – 15 cm naar achteren. Knip de draden niet af.
> Houd met de linkerhand de 4 draden vast. Trek met de rechterhand de stofrand in de geleidingsopening van de zoomvoet.

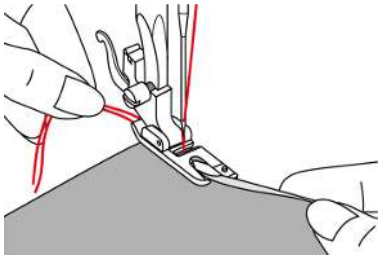

> Zet de naaivoet omlaag.
> Naai langzaam verder en vouw daarbij de rand van de stof vóór de zoomvoet en houd deze naar links. Voer de stofrand gelijkmatig in de geleidingsopening van de zoomvoet en naai.

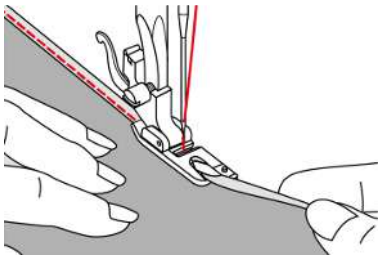

4.18 Blindzoom naaien

Voor onzichtbare zomen in middelzware tot zware stoffen van katoen, wol en gemengde vezels.

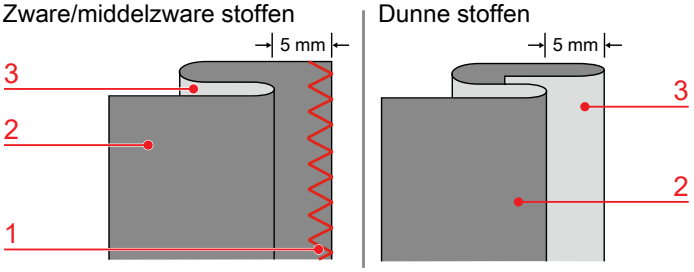

1 Afwerknaad

2 Verkeerde kant van de stof

3 Goede kant van de stof

Voor het naaien van stevige stoffen is de blinde steek «J» geschikt. Voor elastische stoffen is de elastische blinde steek «E» geschikt.

Voorwaarde:

- Stofranden van zware en middelzware stoffen zijn afgewerkt.

> Bevestig de blindzoomvoet.
> Zet de knop voor steekselectie op «E» of «J».
> Stel de gewenste steeklengte in.
> Stel de gewenste steekbreedte in.
> Vouw de stof zoals afgebeeld met de achterkant naar boven.
> Leg de stof onder de naaivoet.
> Draai het handwiel tegen de wijzers van de klok in totdat de naald volledig naar links staat.
De naald mag maar net in de plooi van de stof (3) steken. Als dit niet het geval is, moet de steekbreedte worden aangepast.
> Draai aan de knop (1) om de geleider (2) zodanig in te stellen dat deze recht tegen de plooi ligt.

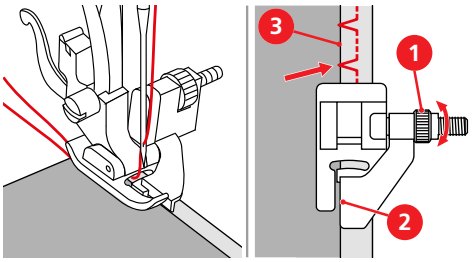

> Naai langzaam en leid de stof voorzichtig langs de rand van de geleider.

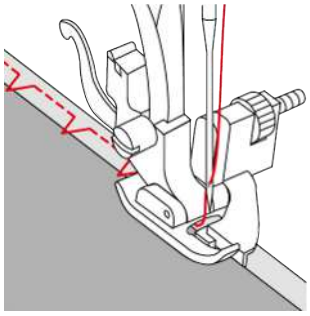

> Draai de stof om.

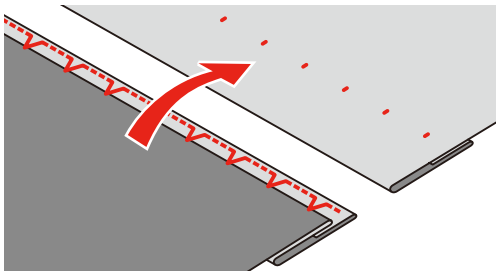

4.19 Zichtbare zoom naaien

De zichtbare zoom is vooral geschikt voor rekbare zomen in tricot van katoen, wol, synthetisch materiaal en gemengde vezels.

Voor zichtbare zomen in elastische stoffen kunt u het beste de lycrasteek of drievoudige zigzagsteek gebruiken.

Voor zichtbare zomen in niet-elastische stoffen kunt u het beste de universele steek of drievoudige rechte steek gebruiken.

> Bevestig de zigzagvoet of de boventransportvoet.
> Stel de knop voor steekselectie op de gewenste steek in.
> Stel de steeklengte in zoals aangegeven in de tabel met steken.
> Pas de naaivoetdruk eventueel aan.
> Strijk de zoom en rijg deze eventueel.
> Naai de zoom aan de goede kant op de gewenste breedte.
> Knip de overtollige stof aan de achterkant af.

4.20 Platte verbindingsnaad

De platte verbindingsnaad is vooral geschikt voor donzig of dik materiaal zoals badstof, vilt of leer. Geschikte steken zijn de versterkte overlocksteek, de universele steek, de lycrasteek of de stretch-overlocksteek.

> Bevestig de zigzagvoet.
> Zet de knop voor steekselectie op «H».
> Zet de knop voor de steeklengte op «S1».
> Stel de gewenste steekbreedte in.
> Leg de stofranden op elkaar.
> Naai langs de stofrand. De naald moet rechts over de bovenste stofrand in de onderste stoflaag steken.

4.21 Rijgsteek naaien

Voor het rijgen is het raadzaam fijn stopgaren te gebruiken. Dit kan gemakkelijker worden verwijderd. De aanbevolen steeklengte is 3,5 – 4 mm. De rijgsteek is geschikt voor het rijgen van meerdere lagen stof.

> Bevestig de zigzagvoet.
> Zet de knop voor steekselectie op «A».
> Stel de steeklengte op «4» in.
> Stel de steekbreedte op «0» in.
> Speld de stoflagen met kopspelden dwars t.o.v. de rijgrichting op elkaar, zodat deze niet verschuiven.

2024-07 NL 5020205.10A.05

5 Decoratieve steken

5.1 Overzicht decoratieve steken

Afhankelijk van de soort stof komen eenvoudige of ingewikkelde decoratieve steken het beste tot hun recht.

Decoratieve steken die uit eenvoudige rechte steken bestaan, zijn vooral fraai op dunne stoffen.

Decoratieve steken die uit satijnsteken bestaan, zijn vooral fraai op zware stoffen.

Om een perfect steekbeeld te verkrijgen, is het raadzaam om voor de boven- en onderdraad dezelfde garenkleur en een stukje verstevigingsmateriaal te gebruiken. Leg bij hoogpolige materialen (bijv. badstof, fluweel) ook op de goede kant wateroplosbaar vlies, dat na het naaien gemakkelijk kan worden verwijderd.

Steken	Steekcategorie	Naam	Beschrijving	Aanbevolen naaivoet	Steeklengte	Steekbreedte
	K	Satijnsteekvoet	Voor decoratieve effecten. Voor het verfraaien en decoreren van middelzware tot zware stoffen.	Zigzagvoet	0,5 –1,0	6,0
	D	Vari-overlocksteek	Voor een schelpzoom-effect in zachte jersey en fijne stoffen.	Zigzagvoet	2,0 – 3,0	6,0
	C	Wafelsteek	Voor decoratieve effecten. Voor smokwerk.	Zigzagvoet	S1	3,0 – 6,0
	E	Florentijnse steek	Elastische steek voor sierstiksels. Voor het decoreren van gebreid materiaal of gebreide stoffen. Ook perfect voor crazy quilten.	Zigzagvoet	S1	6,0
	F	Dubbele overlock	Voor het aan elkaar naaien van twee stoffen om een ajoureffect te creëren.	Zigzagvoet	S1	6,0
	G	Fagotsteek	Voor het aan elkaar naaien van twee stoffen om een ajoureffect te creëren. Voor smokwerk.	Zigzagvoet	S1	3,0 – 6,0
	K	Decoratieve steek	Voor decoratieve effecten.	Zigzagvoet	S1	6,0
	B	Decoratieve steek	Voor decoratieve effecten.	Zigzagvoet	S2	6,0
	C	Decoratieve steek	Voor wit-op-wit borduurwerk en decoratieve effecten.	Zigzagvoet	S2	6,0
	E	Decoratieve steek	Voor decoratieve effecten.	Zigzagvoet	S2	6,0
	G	Decoratieve steek	Voor decoratieve effecten.	Zigzagvoet	S2	6,0
	K	Decoratieve steek	Voor decoratieve effecten.	Zigzagvoet	S2	6,0

5.2 Steekdichtheid aanpassen

Bij een satijnsteek kunt u de steekdichtheid veranderen door de steeklengte aan te passen. Bij een kleine steeklengte wordt de afstand tussen de steken kleiner en zitten de steken dichter op elkaar. Bij een grotere steeklengte wordt de afstand tussen de steken groter en zitten de steken minder dicht op elkaar.

> Zet de knop voor steekselectie op «K».
> Stel de steeklengte in.
> Door wijziging van de steeklengte verander de steekdichtheid.

5.3 Rimpelsteken

Rimpelen

Ideaal voor fijne en middelzware stoffen. Voor het decoreren van jurken of decoratieartikelen.

> Bevestig de zigzagvoet.
> Zet de knop voor steekselectie op positie «A».
> Stel de steekbreedte op «0» in.
> Stel de steeklengte op «4» in.
> Stel de naaldstand op «Midden» in.
> Stel de draadspanning op «2» of lager in.
> Trek de bovendraad en de onderdraad ca. 5 cm naar buiten.
> Naai op voetbreedte langs de stofrand. Verstevig het begin door een paar steken achteruit te naaien. Zorg dat u aan het uiteinde een stuk draad van ca. 10 – 12 cm overhoudt.
> Naai de overige lijnen op een afstand van ca. 5 mm. Verstevig het begin door een paar steken achteruit te naaien. Zorg dat u aan het uiteinde een stuk draad van ca. 10 – 12 cm overhoudt.
> Trek aan de onderdraad en verdeel de plooien gelijkmatig.

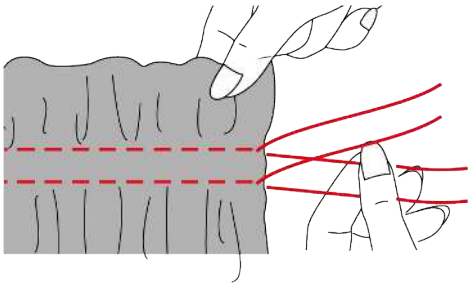

Smokwerk

Decoratieve steken die over ruches worden genaaid, worden ook wel "smokwerk" genoemd. Deze techniek wordt gebruikt voor het verfraaien van bijvoorbeeld blouses of boorden. Het smokwerk geeft de stof textuur en elasticiteit. De volgende steken zijn geschikt voor smokwerk:

- Wafelsteek (S1, C)
- Fagotsteek (S1, G)

> Bevestig de zigzagvoet.
> Zet de knop voor steekselectie op positie «A».
> Stel de steeklengte op «4» in.
> Stel de draadspanning op «2» of lager in.
> Naai rijgsteken op een afstand van 1 cm.
> Maak aan de ene kant een knoopje in de draden.
> Trek aan de andere kant aan de onderdraad en verdeel de plooien gelijkmatig.
> Fixeer de draden.
> Selecteer de wafelsteek of de fagotsteek.
> Stel de steekbreedte op «6» in.
> Stel de draadspanning op «4» in.

2024-07 NL 5020205.10A.05

> Naai decoratiesteken tussen de gerimpelde naden.

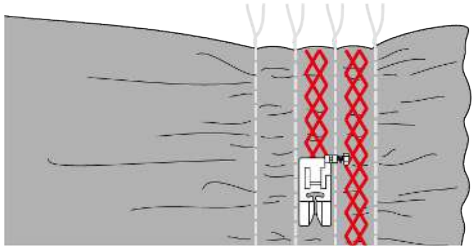

> Verwijder de rijgdraden.

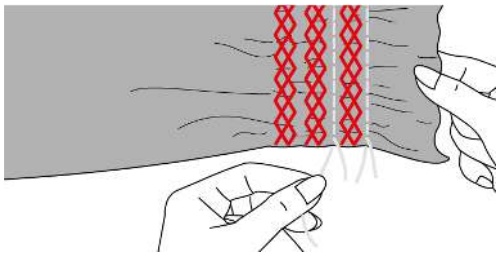

5.4 Verbindingssteken

Verbindingsnaad met fagotsteek

Met de fagotsteek kunnen twee stofranden met afstand aan elkaar worden genaaid. De steek wordt gebruikt voor het decoreren van blouses en kinderkleding. Gebruik dikker garen voor een decoratiever effect.

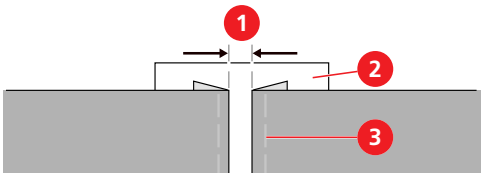

1 Afstand 4 mm
2 Uitwasbare vlieseline
3 Rijgdraden

> Bevestig de zigzagvoet.
> Zet de knop voor steekselectie op positie «G».
> Zet de knop voor de steeklengte op «S1».
> Stel de steekbreedte op «6» in.
> Rijg de gevouwen randen van twee stukken stof met een afstand van 4 mm op een stuk uitwasbare vlieseline.
> Zet de naaivoet midden tussen de stofranden omlaag en naai.

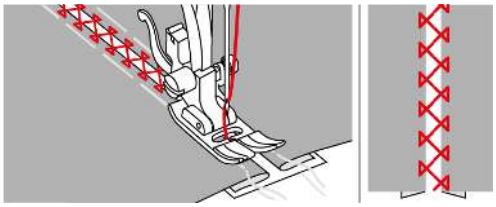

> Verwijder na het naaien de vlieseline en rijgdraden.

Verbindingsnaad met dubbele overlocksteek

Met de dubbele overlocksteek kunnen twee stofranden met afstand aan elkaar worden genaaid. De steek wordt gebruikt voor het decoreren van blouses en kinderkleding. Gebruik dikker garen voor een decoratiever effect.

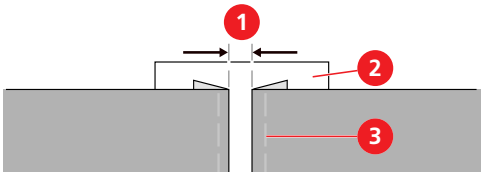

1 Afstand 4 mm
2 Uitwasbare vlieseline
3 Rijgdraden

> Bevestig de zigzagvoet.
> Zet de knop voor steekselectie op positie «F».
> Zet de knop voor de steeklengte op «S1».
> Stel de steekbreedte op «6» in.
> Rijg de gevouwen randen van twee stukken stof met een afstand van 4 mm op een stuk uitwasbare vlieseline.
> Zet de naaivoet midden tussen de stofranden omlaag en naai.

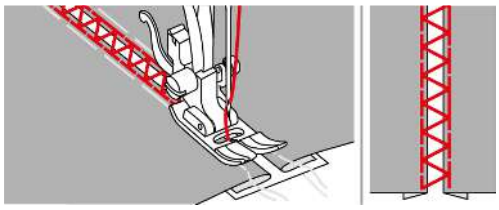

> Verwijder na het naaien de vlieseline en rijgdraden.

5.5 Randuiteinden

Schelpzoom met vari-overlocksteek

Met de vari-overlocksteek kan een schelpzoom-effect in zachte jersey en fijne stoffen worden gecreëerd.

> Bevestig de zigzagvoet.
> Zet de knop voor steekselectie op «H».
> Stel de gewenste steeklengte in.
> Stel de gewenste steekbreedte in.

2024-07 NL 5020205.10A.05

> Vouw de stofrand ca. 5 mm om. Leg de stof zodanig onder de naaivoet dat de naald rechts net langs de stofrand steekt.

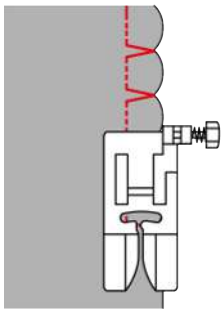

Schelpzoom met satijnsteek

Een golfvormige zoom met satijnsteken kan worden gebruikt voor het decoreren van halsopeningen van blouses en randen van borduurwerk.

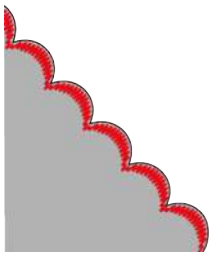

> Bevestig de zigzagvoet.
> Draai de knop voor steekselectie naar positie «K».
> Selecteer de gewenste steeklengte.
> Stel de gewenste steekbreedte in.
> Stel de naaldstand op «Midden» in.
> Naai met een afstand van ca. 1 cm langs de stofrand.
> Knip de stof met een schaar voorzichtig langs de naad af.

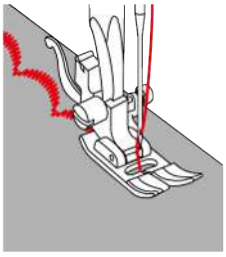

6 Knoopsgaten

6.1 Overzicht knoopsgaten

De machine heeft een 1-fase-knoopsgatprogramma voor het automatisch naaien van knoopsgaten. De knoop kan machinaal worden aangenaaid.

Steken	Steekcategorie	Naam	Beschrijving	Aanbevolen naaivoet	Steeklengte	Steekbreedte
	–	1-fase-knoopsgatsteek	Voor lichte tot middelzware stoffen; blouses, jurken, beddengoed.	Knoopsgatvoet	0,3 – 0,5	4,0 – 6,0

6.2 Knoopsgaten markeren

> Markeer de positie van de knoopsgaten op de stof.

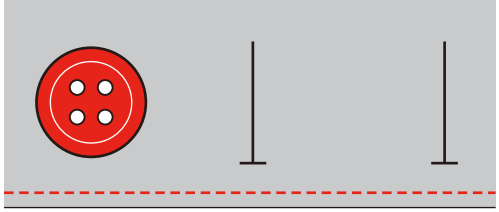

6.3 Bepaal de lengte van het knoopsgat

De grootte van het knoopsgat wordt automatisch bepaald wanneer u een knoop in de knoopsgatenvoet legt. De maximale lengte van het knoopsgat is 3 cm (1 $^{3}/_{16}$ in). (Som van diameter + dikte van de knoop.)

> Bevestig de knoopsgatsledevoet.
> Verwijder de knoophouderplaat en zet de knoop in.

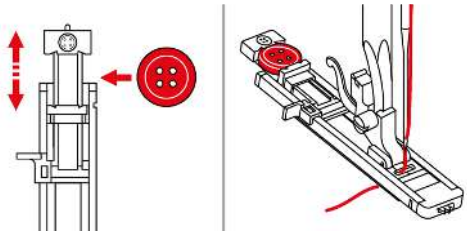

– Er wordt een knoopsgat gemaakt dat passend is voor de knoop.

6.4 Knoopsgat verstevigen

Haak bij het naaien van knoopsgaten in stretchstof of jassenstof een vuldraad onder de knoopsgatenvoet. De vuldraad wordt met de knoopsgatenvoet meegeleid. Als vuldraad is perlé-garen of fijn haakgaren geschikt.

> Bevestig de knoopsgatsledevoet.
> Verwijder het plaatje van de knoophouder en leg de knoop erin.

> Haak het draad over het haakje achter de naaivoet en leg het dan onder de naaivoet.

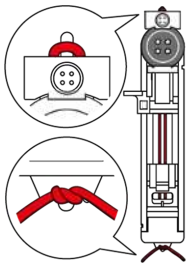

> Haak de beide draadeinden aan de voorkant van de naaivoet vast, leid door de gleuven en knoop ze daar tijdelijk vast.
> Stel de steeklengte en de steekbreedte in.
> Zet de naaivoet omlaag.
> Duw de knoopsgathendel helemaal omlaag en zachtjes naar achteren totdat deze vastklikt.
> Druk op het pedaal om met naaien te beginnen.

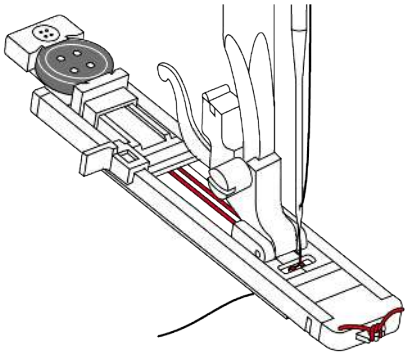

– De draad wordt door de knoopsgatrij bedekt.

> Trek aan de vuldraad tot de lus in de trens verdwijnt.
> Trek de uiteinden van de vuldraad met een handnaainaald naar achteren en hecht de uiteinden af of knoop ze vast.

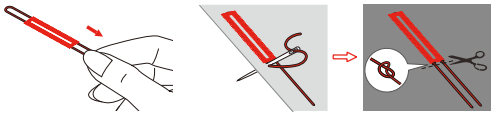

6.5 Proeflapje maken

Maak altijd een proefknoopsgat op een stukje van de originele stof: Het is raadzaam om hetzelfde verstevigingsmateriaal en hetzelfde soort knoopsgat als in het uiteindelijke project te nemen. Naai ook het proeflapje in dezelfde richting als het project. Als u eerst een proeflapje maakt, kunt u de instellingen aanpassen, totdat u tevreden bent over het resultaat.

> Naai het proefknoopsgat.
> Controleer of de instellingen kloppen. Pas eventueel de lengte van het knoopsgat, de steeklengte en de steekbreedte aan.

6.6 Knoopsgat automatisch naaien

> Bevestig de knoopsgatsledevoet.
> Verwijder de knoophouderplaat en zet de knoop in.
> Schuif het plaatje van de knoophouder terug tot aan de knoop.
– Dit bepaalt de lengte van het knoopsgat.
> Leid de draad door het gat in de naaivoet en leg deze vervolgens onder de naaivoet.
> Draai de knop voor steekselectie naar het 1-fasen-knoopsgat.

> Stel de steekbreedte op 4 – 6 in.
> Stel de gewenste steeklengte in het gebied van het knoopsgatsymbool op het instelwieltje in.
> Leg de stof onder de naaivoet, zodat de markering van de middellijn op het beginpunt (1) is gericht.

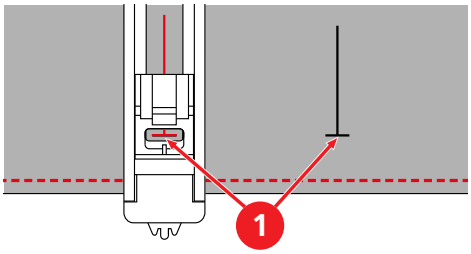

> Duw de knoopsgathendel helemaal omlaag en zachtjes naar achteren totdat deze vastklikt.

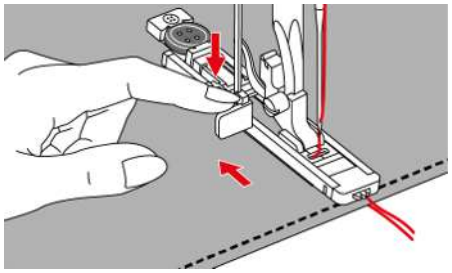

> Houd de bovendraad loodrecht op de knoopsgatsledevoet.

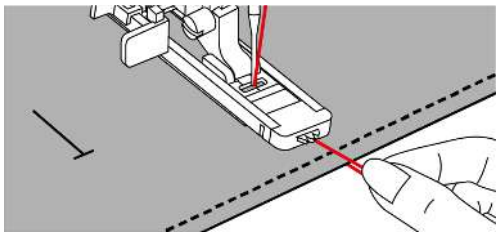

> Druk op het pedaal om met naaien te beginnen.
  – Het knoopsgat wordt vanaf de voorkant van de naaivoet naar achteren genaaid.

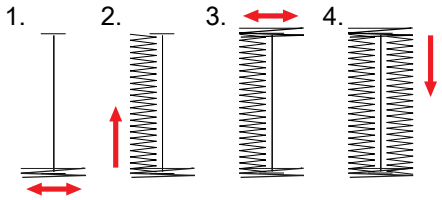

> Stop de machine aan de einde van het knoopsgat op de plaats waar de lus bij de paspel komt.
> Zet de naaivoet omhoog, verwijder de stof en knip de draden af.
> Trek de bovendraad naar onder en maak er een knoopje in.
> Als het naaien van een knoopsgat moet worden afgebroken, trekt u de knoopsgathendel naar voren, naait u 2 - 3 steken tot het mechaniek is omgeschakeld.
> Duw de knoopsgathendel naar achteren om nog een knoopsgat te naaien.
> Zet na het naaien van de laatste knoopsgat de knoopsgathendel tot aan de aanslag omhoog.

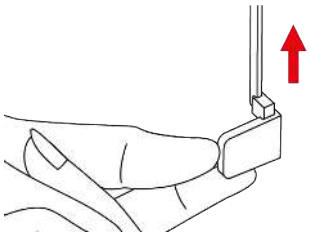

2024-07 NL 5020205.10A.05

6.7 Knoopsgat openknippen

> Bevestig aan beide uiteinden van het knoopsgat direct onder de paspelsteek een speld om openscheuren van de steken te voorkomen.
> Maak de opening met een tornmesje open.

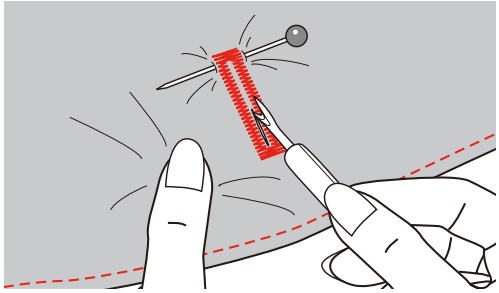

6.8 Knoop aanzetten

Met het knoopaanzetprogramma kunnen knopen met 2 of 4 gaatjes, drukknopen of druksluitingen worden aangezet.

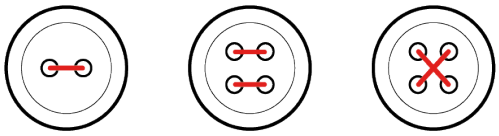

> Bevestig de zigzagvoet of de knoopaanzetvoet.
> Zet de knop voor steekselectie op «B».
> Zet de transporteur omlaag.
> Stem de knop op het naaiproject af.
> Naai bij een knoop met 4 gaatjes eerst de voorste gaatjes.
> Controleer de afstand tussen de gaatjes door aan het handwiel te draaien. Pas de steekbreedte indien nodig aan.

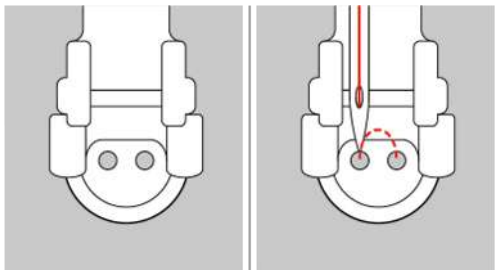

> Hou de draden bij naaibegin vast.
> Naai een paar steken met de machine. Voor een stabiel resultaat moeten ca. 10 steken worden genaaid.
> Knip voor versterking van het steeltje de draden op een lengte van ca. 10 cm af.
> Leid de bovendraad door een van de gaatjes van de knop naar onder en wikkel deze om het steeltje.
> Leid de bovendraad naar de achterkant van de stof en maak er een knoopje in.

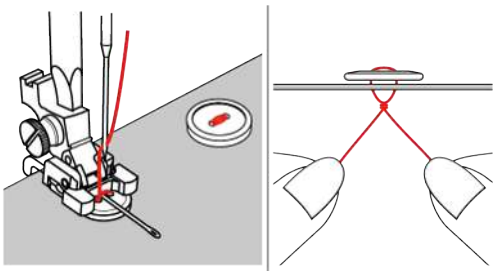

7 Quilten

7.1 Overzicht quiltsteken

Steken	Steekcategorie	Naam	Beschrijving	Aanbevolen naaivoet	Steeklengte	Steekbreedte
	G	Fagotsteek	Voor het aan elkaar naaien van twee stoffen om een ajoureffect te creëren. Voor het quilten, "crazy patchwork", decoreren en verfraaien.	Zigzagvoet	S1	6,0
	I	Veersteek	Voor "crazy patchwork" en decoraties.	Zigzagvoet	S1	6,0
	D	Festonsteek	Voor appliqueren, decoreren en verfraaien, aanzetten van decoratieve banden	Zigzagvoet	S2	6,0

7.2 Appliqueren

Applicaties met een festonsteek zien eruit alsof ze met de hand zijn bevestigd.

> Leg een applicatie op de stof en rijg of speld deze vast of strijk de applicatie vast met dubbelzijdige plakvlieseline.
> Bevestig de zigzagvoet of de borduurvoet.
> Zet de knop voor steekselectie op positie «D».
> Zet de knop voor de steeklengte op «S2».
> Stel de gewenste steekbreedte in.
> Geleid de stof bij het naaien zodanig dat de naald langs de buitenrand van de applicatie in de stof omlaag gaat.
> Stop de machine met de naald onder de buitenkant van de applicatie als u om een hoek wilt naaien. Zet de naaivoet omhoog en draai de stof om de naald in de gewenste naairichting.

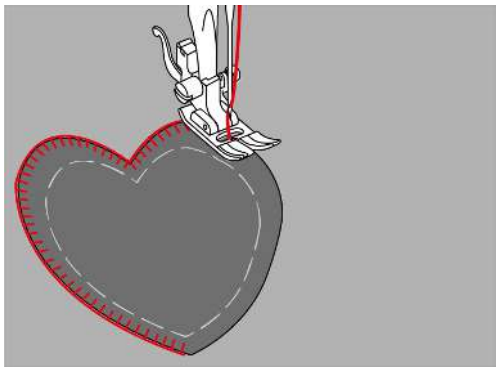

7.3 Quilten uit de vrije hand

Bij de quiltwerkzaamheden wordt de quiltsteekplaat (optioneel accessoire) en de quiltvoet (optioneel accessoire) gebruikt.

Het verdient aanbeveling de aanschuiftafel te gebruiken. Bij het quilten uit de vrije hand is het van voordeel vanuit het midden naar buiten te quilten en de stof met lichte, ronde bewegingen naar alle kanten te geleiden tot het gewenste motief ontstaat.

Bij meanderquilten worden oppervlakten met quiltsteken gevuld. De afzonderlijke quiltlijnen lopen rond en kruisen elkaar nooit.

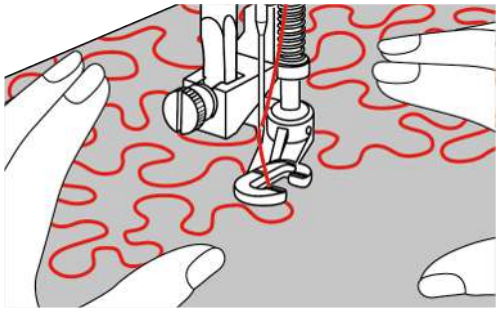

Als u quilthandschoenen met rubberen noppen draagt, kunt u de stof gemakkelijke leiden.

Voorwaarde:

- De bovenkant van de quilt, het volumevlies en de onderkant van de quilt zijn goed op elkaar gespeld of geregen.

> Monteer de quiltsteekplaat.
> Verwijder de naaivoet en monteer de quiltvoet aan de naaivoetstang.
> Zet de quiltvoet vast met de schroef.

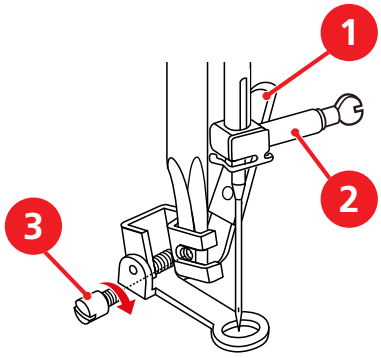

> Stel steeklengte «0» in.
> Pas de bovendraadspanning indien nodig aan.
> Druk op het pedaal.
> Houd de stof met beide handen dicht bij de naaivoet vast, zodat met uw handen een soort borduurraam ontstaat.
> Geleid het naaiproject langzamer als de draad aan de bovenkant lussen vormt.
> Als er knoopjes aan de onderzijde van de stof ontstaan, moet het naaiproject sneller worden geleid.

7.4 Patchwork naaien

Lapjes aan elkaar zetten

> Bevestig de zigzagvoet of de patchworkvoet.
> Zet de knop voor steekselectie op «A».
> Stel de knop voor de steeklengte op 1 – 3 in.
> Stel de naaldstand op «Midden» in.
> Leg 2 delen met de goede kanten op elkaar.
> Naai de delen met een naadtoeslag van 5 mm aan elkaar of leid deze langs de geleiding van de patchworkvoet.

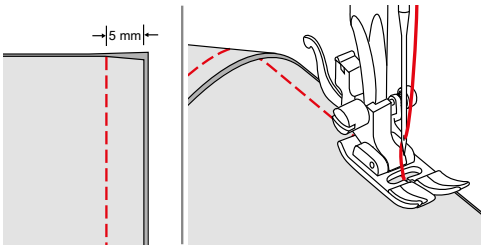

> Strijk de naadtoeslagen open.

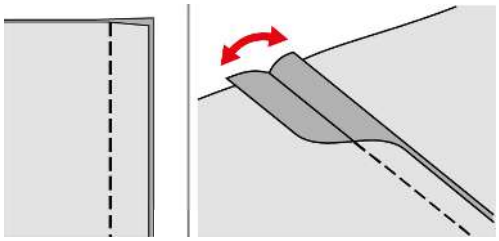

Naden verfraaien

> Bevestig de zigzagvoet.
> Stel een willekeurige decoratieve steek in.
> Stel de gewenste steekbreedte in.
> Stel de naaldstand op «Midden» in.
> Werk verder aan de goede kant van de stof.
> Leg de verbindingsnaad onder het midden van de naaivoet.
> Naai over de naad met de decoratieve steek.

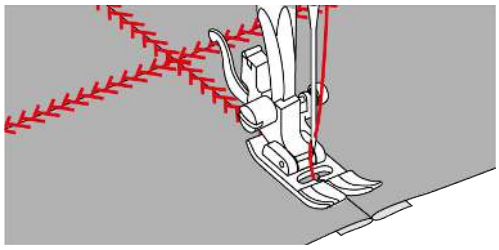

8 Onderhoud en reiniging

8.1 Transporteur reinigen

Draadrestjes onder de steekplaat moeten regelmatig worden verwijderd.

⚠ VOORZICHTIG

Elektrisch aangedreven componenten

Verwondingsgevaar aan de naald en grijper.

> Zet de naaivoet omhoog.
> Zet de machine uit en trek de stekker uit het stopcontact.

> Zet de machine uit en trek de stekker uit het stopcontact.
> Verwijder de naaivoet en de naald.
> Zet de transporteur omlaag.

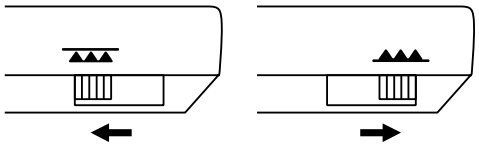

> Duw de ontgrendelingshendel (1) naar rechts en verwijder het spoelhuisdeksel (2).

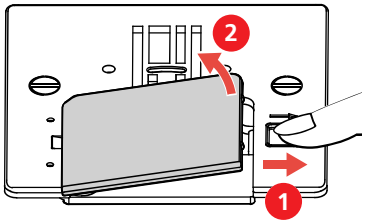

> Draai beide schroeven los en verwijder de steekplaat.

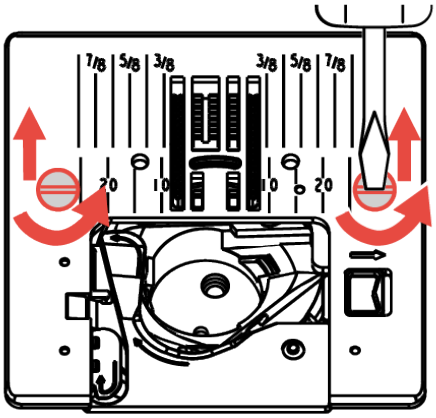

> Reinig de transporteur met het kwastje.

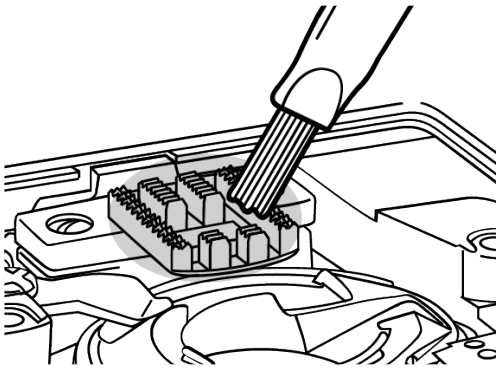

> Bevestig de steekplaat. Plaats beide schroeven en draai ze vast.
> Bevestig het spoelhuisdeksel.
> Transporteur omhoog zetten.
> Bevestig de naald.
> Bevestig de naaivoet.
> Verbind de machine met het lichtnet en schakel deze in.

8.2 Spoelhuls reinigen

⚠ VOORZICHTIG

Elektrisch aangedreven componenten

Verwondingsgevaar aan de naald en grijper.

> Zet de machine uit en trek de stekker uit het stopcontact.

> Verwijder de naaivoet en de naald.
> Open het grijperdeksel en verwijder de grijperafdekking.
> Steekplaat verwijderen.
> Verwijder de spoel uit de spoelhuls.
> Reinig de spoelhuls met het kwastje.

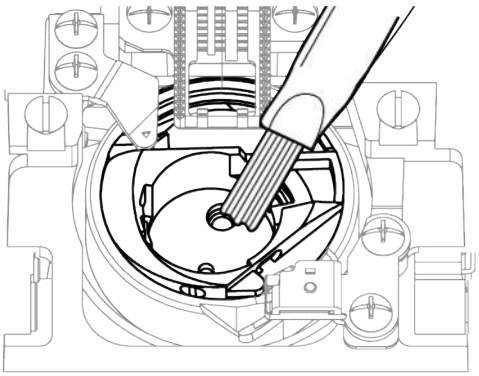

> Zet de naald in de hoogste stand.

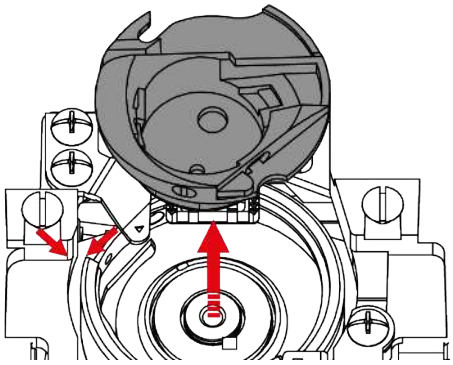

> Reinig de grijperbaan met het kwastje.

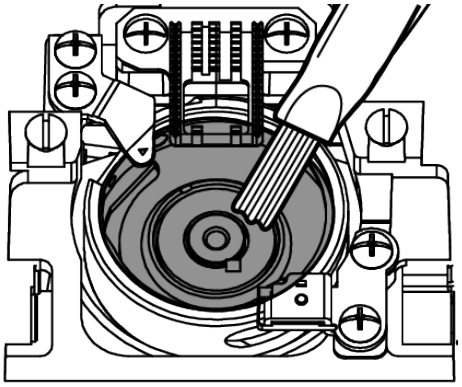

> Plaats de spoel in het spoelhuls.

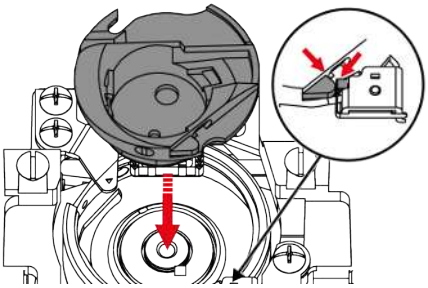

> Bevestig de steekplaat.
> Breng de grijperafdekking aan en sluit het grijperdeksel.
> Monteer naald en naaivoet.

8.3 Olie de naaldstang

Het is mogelijk, dat de naaldstang zonder smeren niet soepel beweegt. Als de machine vaak wordt gebruikt, moet de naaldstang om de 6 maanden worden geolied, om een blokkering te vermijden.

⚠ WAARSCHUWING

Elektronisch aangedreven componenten

Verwondingsgevaar bij de naaldstang.

> Zet de machine uit en trek de stekker uit het stopcontact.

> Verwijder de beschermdop (1) en de schroef (2).

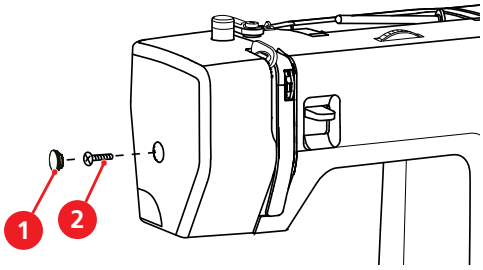

> Verwijder de kap van de machine (3).
  – Let op de beweegbare delen als de kap van de machine is verwijderd.

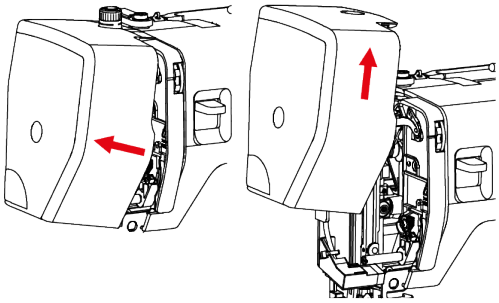

> Doe een druppel olie op het bewegingsmechanisme van de naaldstang, inclusief de hefstang/naaldstang, naaldstanghouder en naaldstangdrager (breng olie aan op de met een pijl gemarkeerde plaatsen).

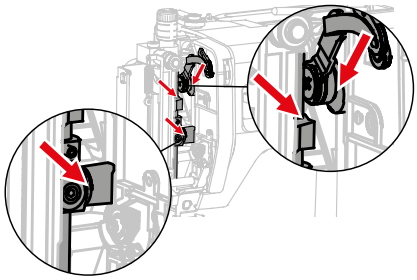

> Verwijder de naaivoet.
> Draai een paar keer aan het handwiel en verwijder overtollige olie met een doekje.
> Bevestig de kap van de machine.

9 Storingen oplossen

Storing	Oorzaak	Oplossing
Onregelmatige steken	Bovendraad te strak/te los.	> Bovendraadspanning instellen.
	Naald bot of krom.	> Naald verwisselen en controleren of een nieuwe BERNINA kwaliteitsnaald wordt gebruikt.
	Slechte naaldkwaliteit.	> Gebruik een nieuwe BERNINA-kwaliteitsnaald.
	Slechte garenkwaliteit.	> Gebruik kwaliteitsgaren.
	Verkeerde verhouding naald/ garen.	> Pas de naald aan de garendikte aan.
	Verkeerd ingeregen.	> Rijg de draad opnieuw in.
	Er is aan de stof getrokken.	> Geleid de stof gelijkmatig.
	Stof of draadresten onder de spanningsveer van het spoelhuis.	> Spoelhuis reinigen (zie pagina 72).
Er worden steken overgeslagen	Verkeerde naald.	> Gebruik naalden van het naaldsysteem 130/705H.
	Naald bot of krom.	> Verwissel de naald.
	Slechte naaldkwaliteit.	> Gebruik een nieuwe BERNINA-kwaliteitsnaald.
	Naald verkeerd ingezet.	> Schuif de naald met de platte kant naar achteren tot tegen de aanslag in de naaldhouder en schroef deze vast.
	Verkeerde naaldpunt.	> Naaldpunt aan het materiaal voor het project aanpassen.
Steekfouten	Draadresten tussen de draadspanningsschijven.	> Trek een dun, dubbelgevouwen lapje (stofvouw gebruiken) een paar keer tussen de draadspanningsschijven door.
	Verkeerd ingeregen.	> Opnieuw inrijgen.
	Garen in grijper vastgeklemd.	> Bovendraad en onderdraadspoel verwijderen, handwiel naar voren en achteren draaien en draadrestjes verwijderen.
	Verkeerde verhouding naald/ garen.	> Verhouding naald/garen controleren.

Storing	Oorzaak	Oplossing
Bovendraad gebroken	Verkeerde verhouding naald/ garen.	> Pas de naald aan de garendikte aan.
	Bovendraadspanning te hoog.	> Verlaag de bovendraadspanning.
	Verkeerd ingeregen.	> Opnieuw inrijgen.
	Slechte garenkwaliteit.	> Gebruik kwaliteitsgaren.
	Steekgat in de steekplaat of grijperpunt beschadigd.	> Contact opnemen met de bernette dealer om beschadigingen te laten verhelpen. > Verwissel de steekplaat.
Onderdraad gebroken	Spoel is niet correct geplaatst.	> Spoel wegnemen, opnieuw inzetten en aan de draad trekken. – De draad moet gemakkelijk afwikkelen.
	Spoel is verkeerd opgewonden.	> Spoel controleren en opnieuw opwinden.
	Steekgat in de steekplaat beschadigd.	> Contact opnemen met de bernette dealer om beschadigingen te laten verhelpen. > Verwissel de steekplaat.
	Naald bot of krom.	> Verwissel de naald.
Naaldbreuk	Naald verkeerd ingezet.	> Schuif de naald met de platte kant naar achteren tot tegen de aanslag in de naaldhouder en schroef deze vast.
	Er is aan de stof getrokken.	> Geleid de stof gelijkmatig.
	Dikke stof werd geduwd.	> Geschikte naaivoet voor dikke stof gebruiken. > Gebruik bij dikke naden nivelleerplaatjes.
	Draad zit in de knoop.	> Gebruik kwaliteitsgaren.
Machine start niet	Machine is uitgeschakeld.	> Machine inschakelen.
	Machine is niet op de netvoeding aangesloten.	> Stekker in het stopcontact steken.
	Machine is defect.	> Contact opnemen met de bernette dealer.
	Ongunstige kamertemperatuur.	> Machine 1 uur voor naaibegin in een ruimte zetten die op kamertemperatuur is. > Machine aansluiten en aanzetten.
	Naaivoet staat omhoog.	> Zet de naaivoet omlaag.
Naailicht en licht aan de vrije arm branden niet	Naailicht is defect.	> Contact opnemen met de bernette dealer.

2024-07 NL 5020205.10A.05

10 Technische gegevens

Beschrijving	Waarde	Eenheid
Naailicht (LED)	200	mW
Maximale snelheid	1100	Steken per minuut
Afmeting (B × T × H)	416 × 174 × 299	mm
Gewicht	7,0	kg
Ingangsspanning (energieverbruik)	120 (0.7) 230/240 (90)	V (A) V (W)
Geluidsdrukniveau	80	dB (A)
Veiligheidsklasse (elektrotechniek)	Veiligheidsklasse II	

11 Appendix

11.1 Steekoverzicht

Stekenoverzicht

Knop voor steeklengte	Wieltje voor steekselectie												
		A	B	C	D	E	F	G	H	I	J	K	L
0 – 4													
S1													
S2													

2024-07 NL 5020205.10A.05

Index

A

Aanschuiftafel ... 22
Achteruitnaaien ... 41
Achteruitnaaihendel ... 41
Afhechten ... 42

B

Bovendraad inrijgen ... 29
Bovendraadspanning ... 40

D

Decoratieve steken ... 59
Drielingnaald inrijgen ... 32

G

Garengeleidingsschijf aanbrengen ... 20
Garenklosnetje gebruiken ... 20
Grijper reinigen ... 72

H

Hoeken naaien ... 43
Hoofdschakelaar ... 19

I

Inrijgen voorbereiden ... 28
Instelwieltje voor balans ... 40

K

Klos plaatsen ... 21
Knoopsgaten ... 64
Knop voor steekselectie ... 38

M

Machine aansluiten ... 19
Machine aanzetten ... 19
Machineoverzicht
- Bovenzijde ... 11
- Voorzijde ... 10

Maximale naaisnelheid ... 19
Milieubescherming ... 8
Moeilijk materiaal naaien ... 43

N

Naaitafel ... 22
Naaivoet boven/onder ... 25
Naaivoet verwisselen ... 25
Naaivoetdruk instellen ... 27
Naaivoethouder wisselen ... 26
Naaivoetzool bevestigen ... 26
Naaivoetzool verwijderen ... 25
Naald vervangen ... 24
Naald, garen, stof ... 15
Naalden en garen ... 17
Naaldstand boven/onder ... 23
Naaldstand rechts/links ... 25
Nivelleerplaatjes ... 42
Nuttige steken ... 44

O

Onderdraad inrijgen ... 35
Onderdraad opspoelen ... 33
Opbergvak voor accessoires ... 22
Overzicht accessoires ... 12
Overzicht van de naaimachine
- Achterkant ... 12

Overzicht van naaivoeten ... 13
Overzicht van naalden ... 15

P

Pedaal aansluiten ... 19

R

Randgeleider bevestigen ... 27

S

Snelheid regelen ... 20
Steek selecteren ... 38
Steekbreedte ... 39
Steeklengte ... 39
Storingen oplossen ... 75

T

Technische gegevens ... 77
Transporteur omhoog- of omlaagzetten ... 22

Transporteur reinigen 71
Tweede garenkloshouder 21
Tweelingnaald inrijgen 32

V

Veiligheidsvoorschriften 5
Verhouding naald-garen 17
Verklaring symbolen 9
Vingerbescherming bevestigen 27

2024-07 NL 5020205.10A.05

www.bernette.com/b05ACADEMY

2024-07 NL
5020205.10A.05
© BERNINA International AG
Steckborn CH, www.bernina.com